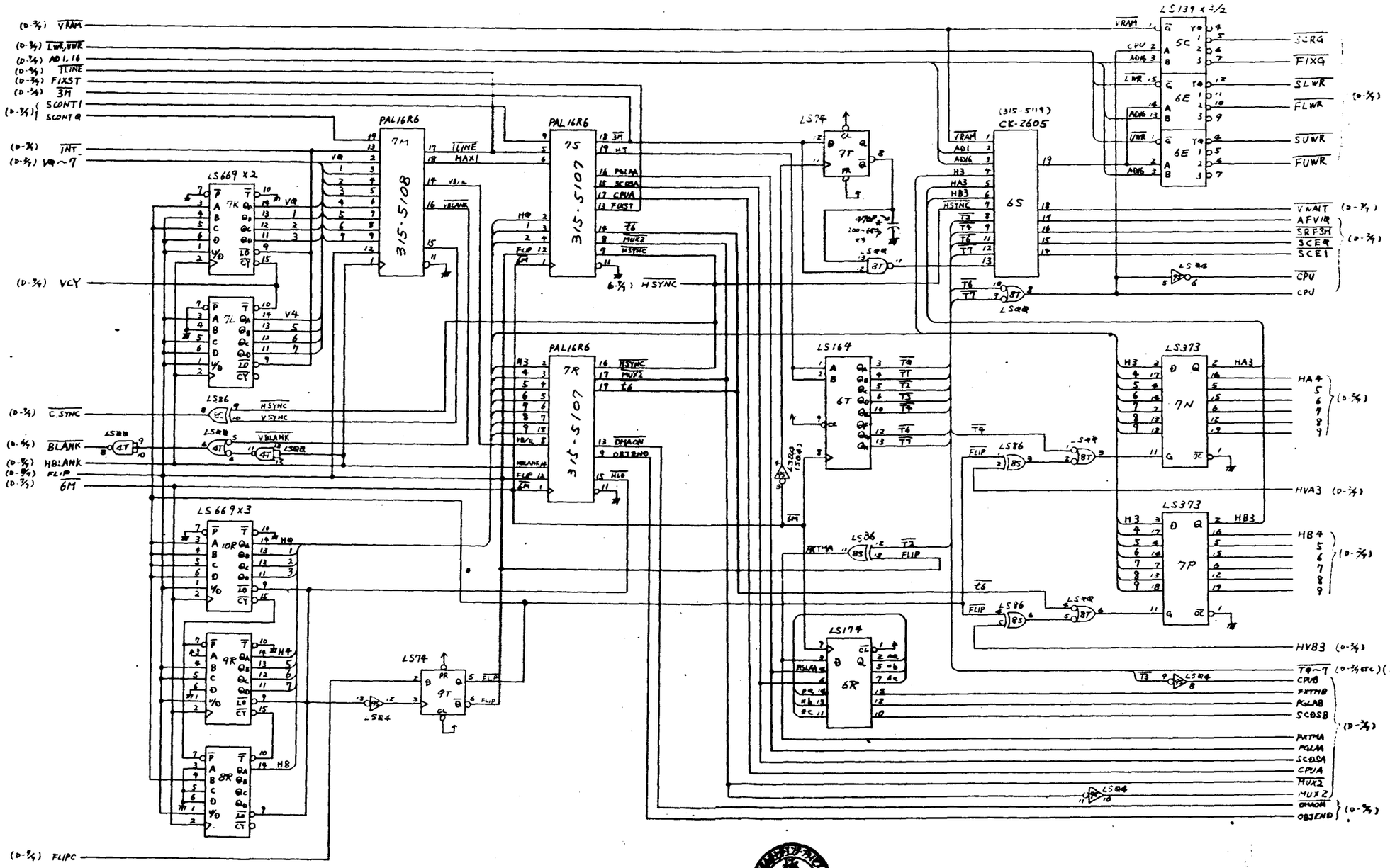

834 - 5668

#1129

CONTROL BD 1/7

3/13 - '85

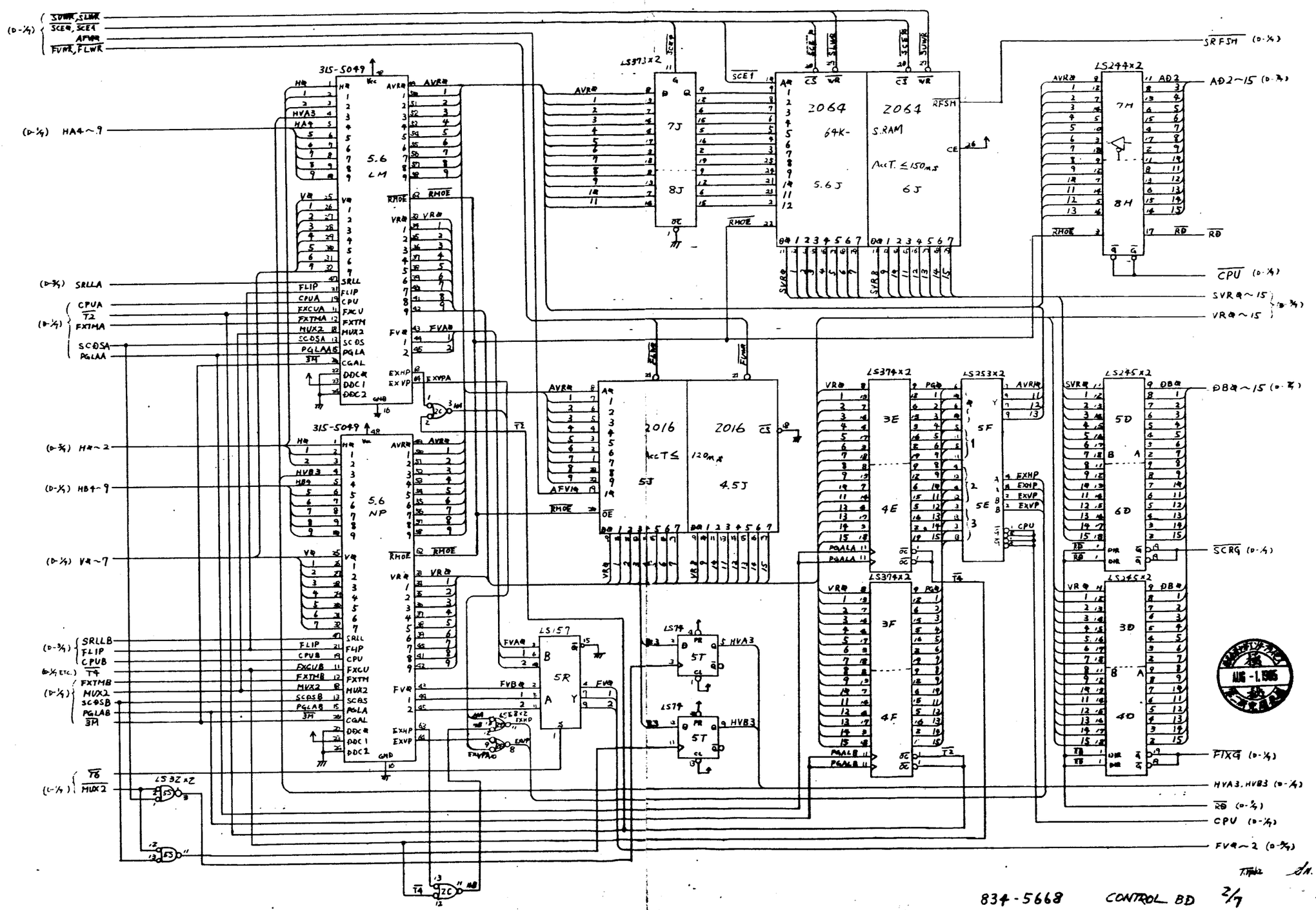

834-5668 CONTROL BD 2/9

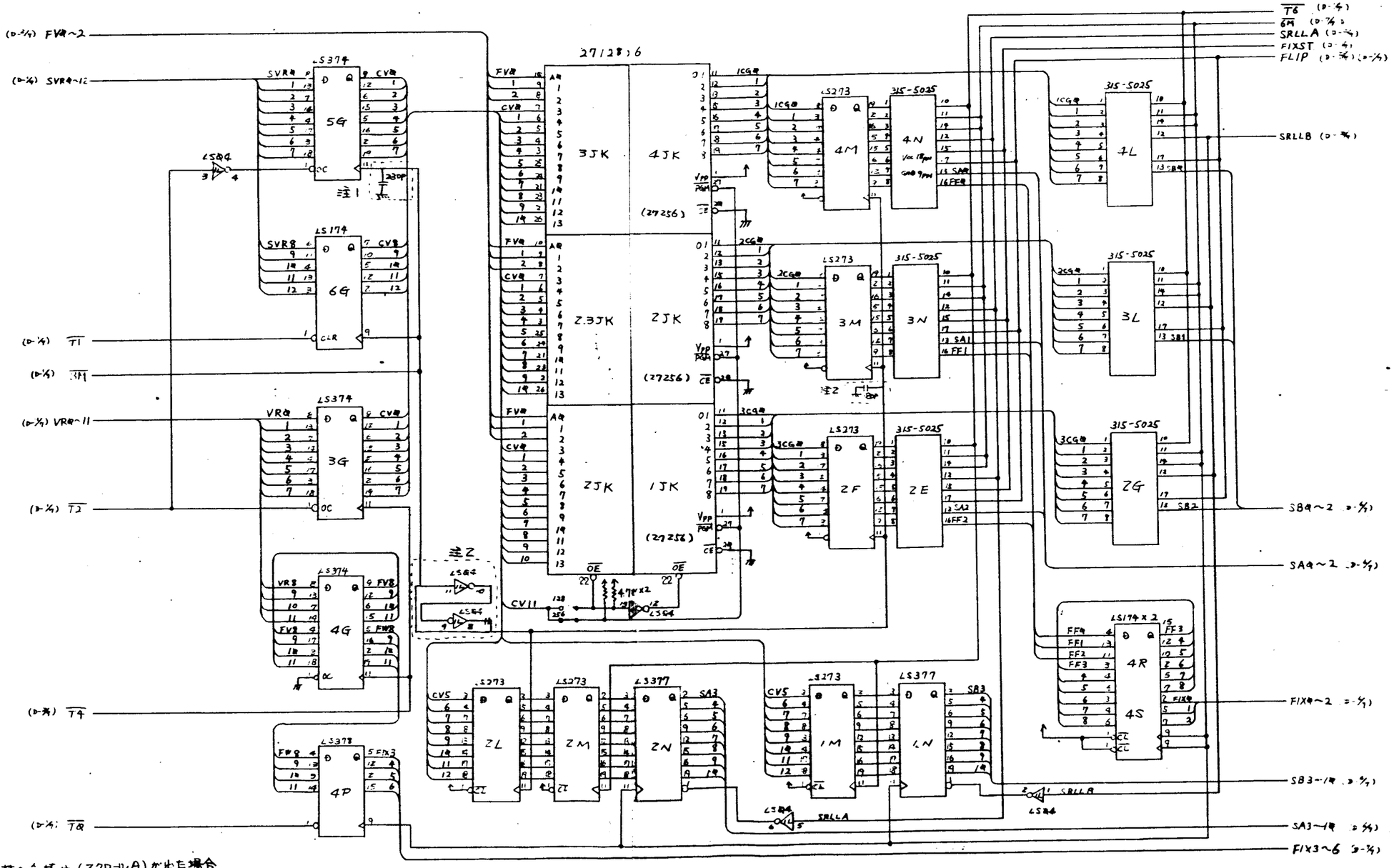

※ 林の色板付（スクロールA）が出た場合

注1 LS374（5G）の⑪ピンと⑫の間に230PFを付ける。

注2（注1）の230Pを付けて取れない場合はLS273（2L）⑪からLS04（1L）の⑧番に入っているパターンをカットしLS273（2L）⑪からLS04（1L）⑪番ピンにジャンパーしてLS273（3M）の⑩と⑪間に180PFのセラコンを付ける

834-5668 CONTROL BD 3/7 11/15-'84 Kaji

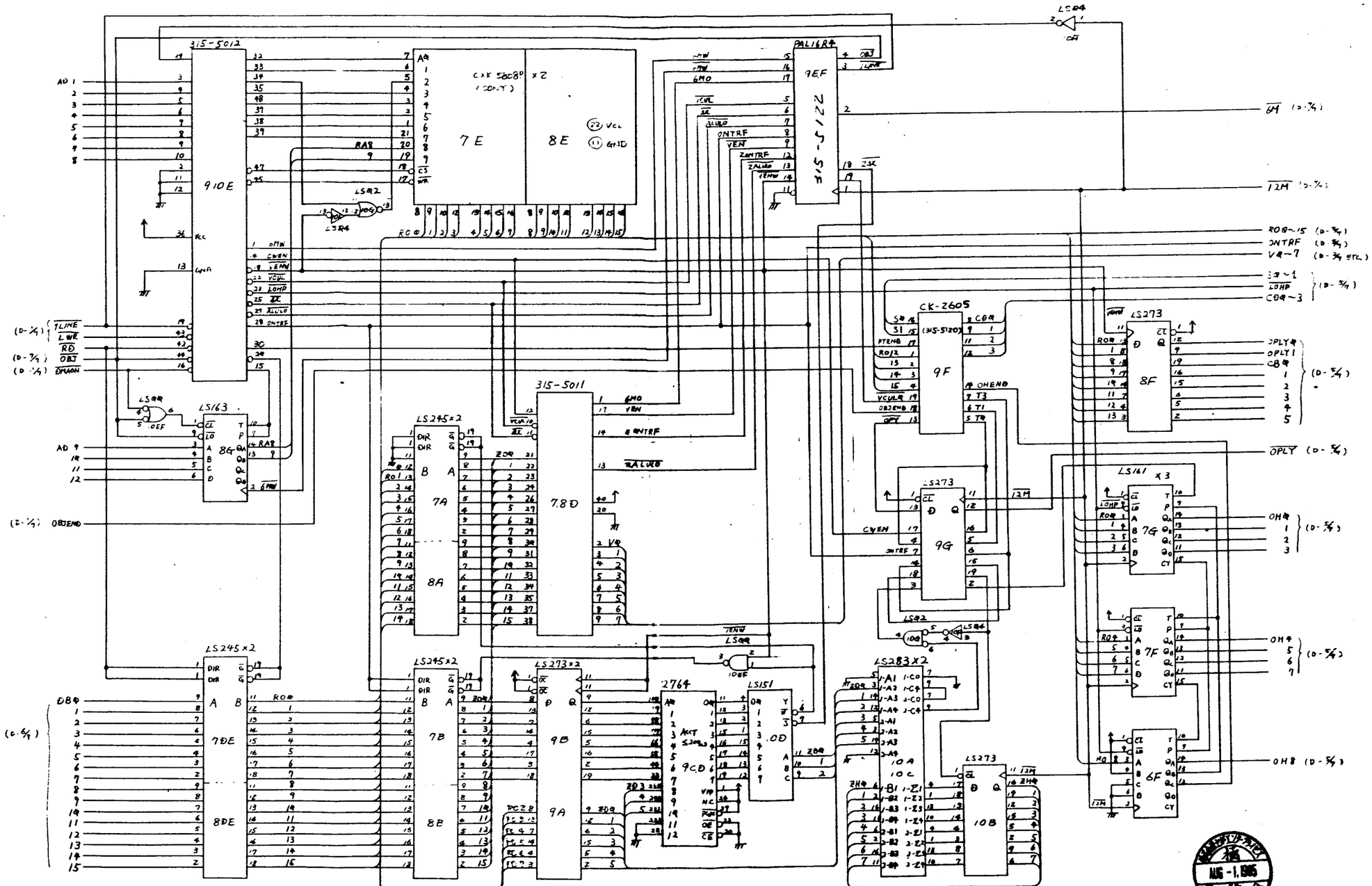

834-5668 CONTROL BD 4/7 2/6-'85 Haji

da 3/7-85

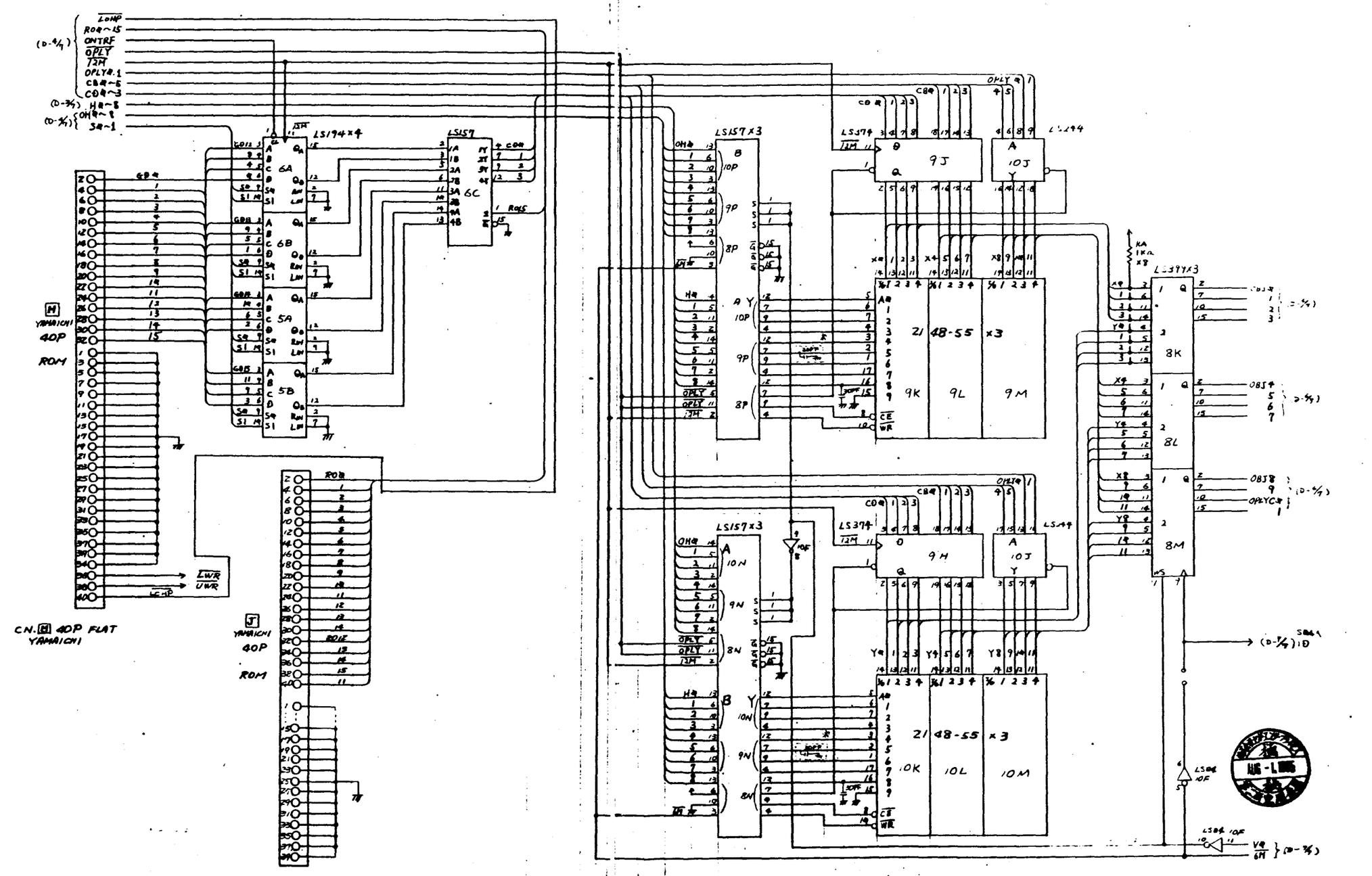

※ タイトル文字にチラツキがでた場合は 30PF を ⑦、⑧ 間に付ける

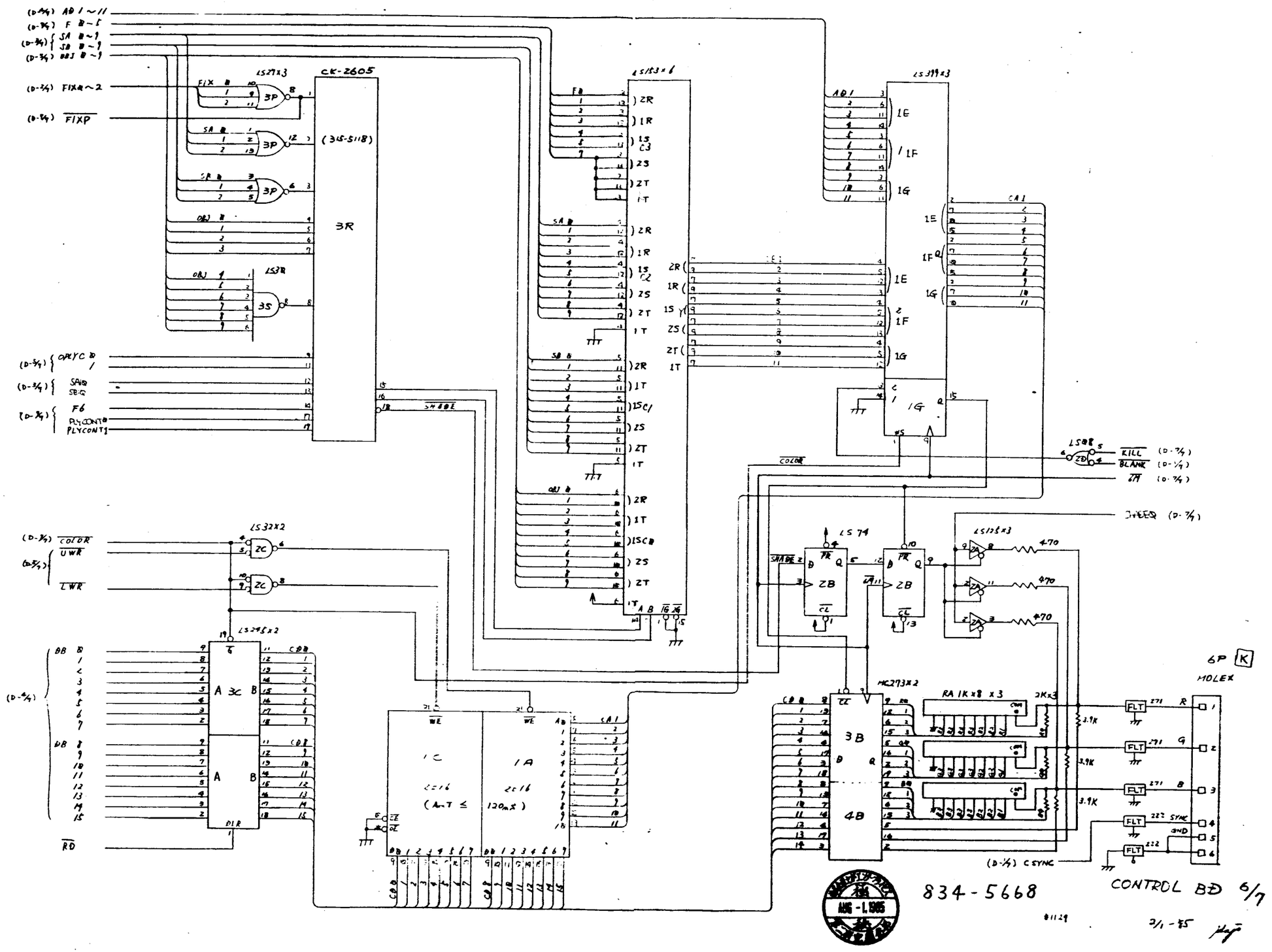
CK-2605
(315-5118)
3R
LS27X3
LS153X6
LS399X3
LS32X2
LS245X2
LS74
LS125X3
MC2793X2
RA 1K X8 X3
6P K
MOLEX
KILL
BLANK
CSYNC
CONTROL BD 6/7
834-5668
AUG - 1 1985

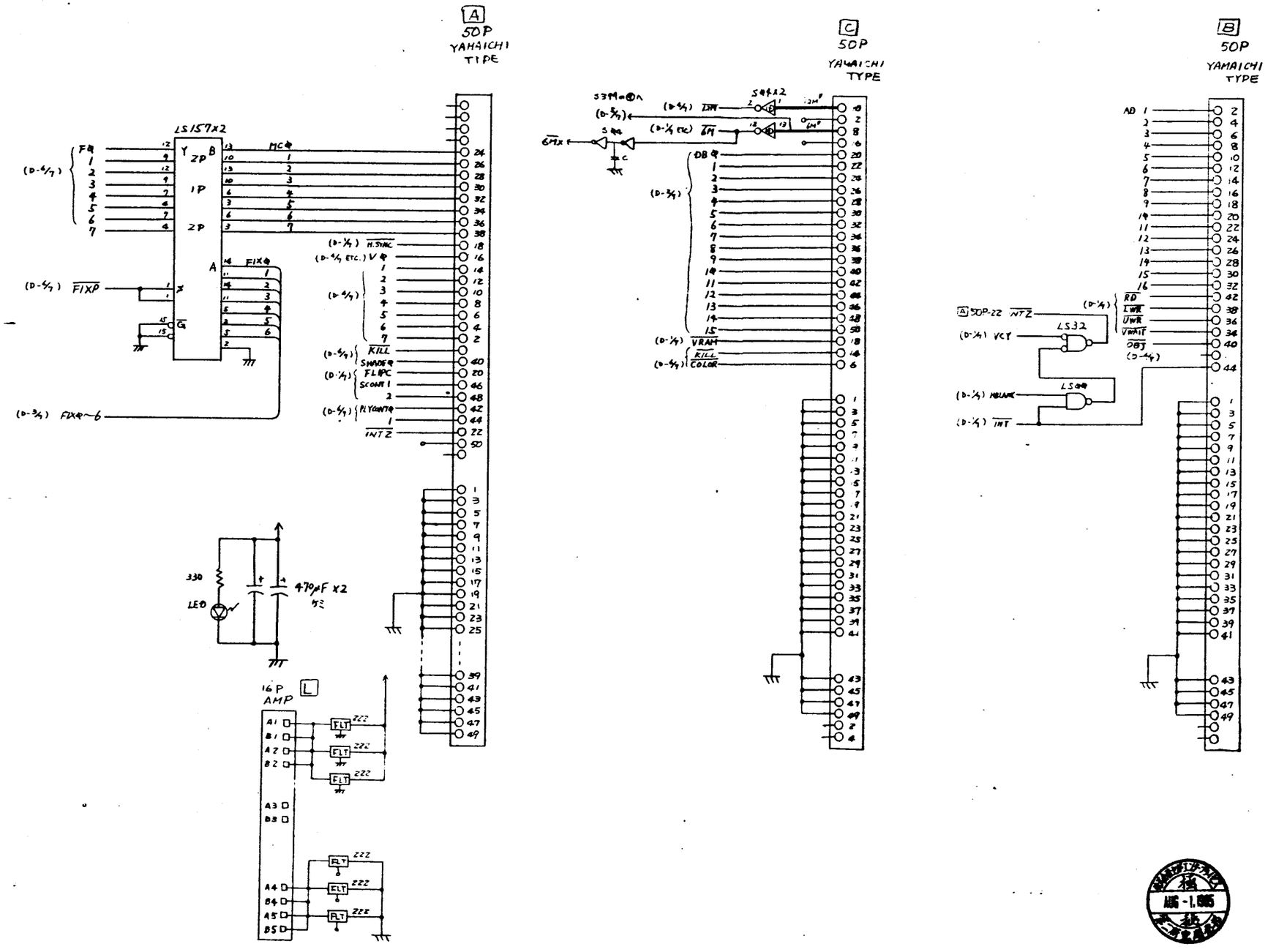

834-5668

CONTROL BD 1/4

3/11'85

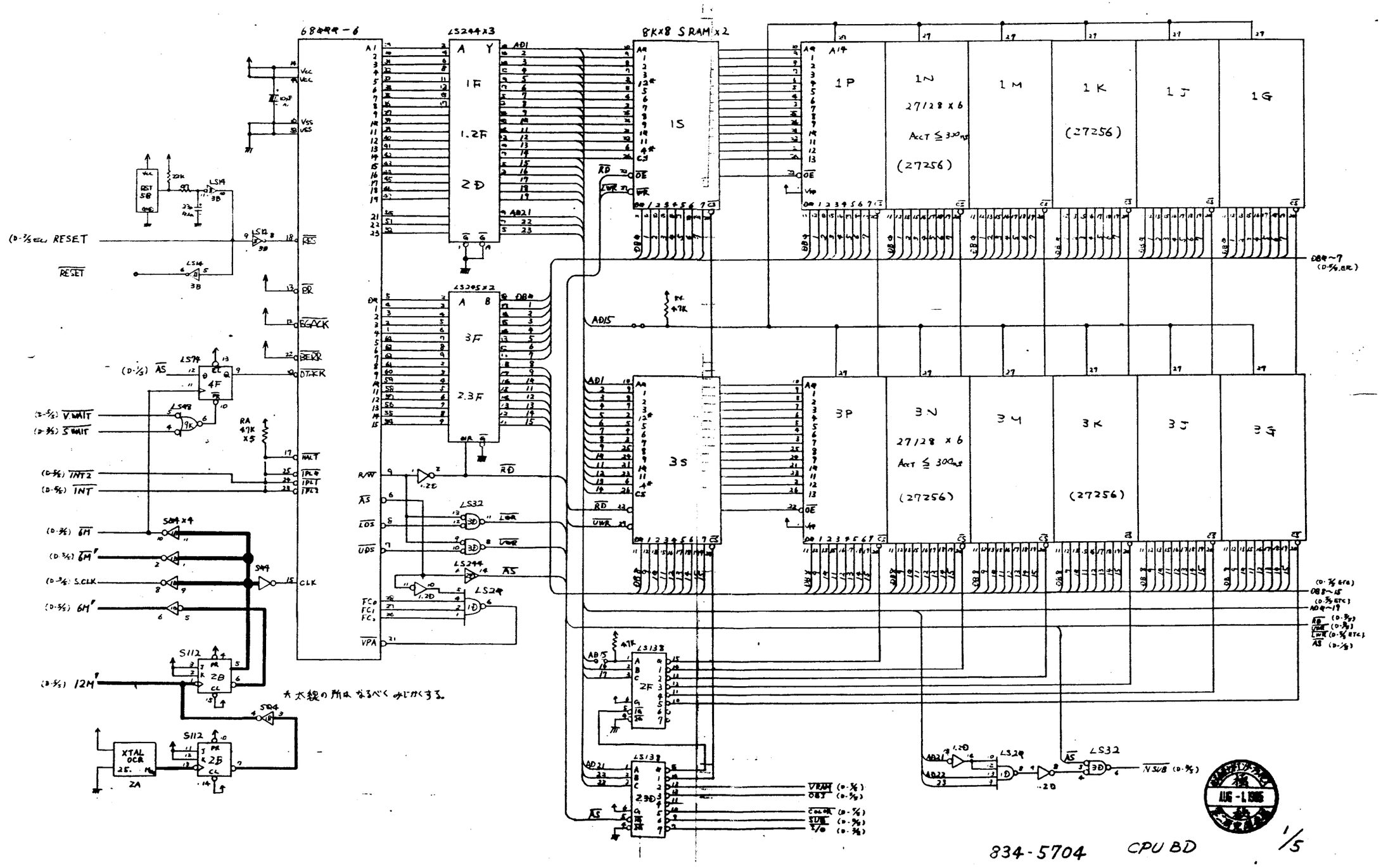

★太線の所はなるべくみじかくする。

834-5704 CPU BD

1/5

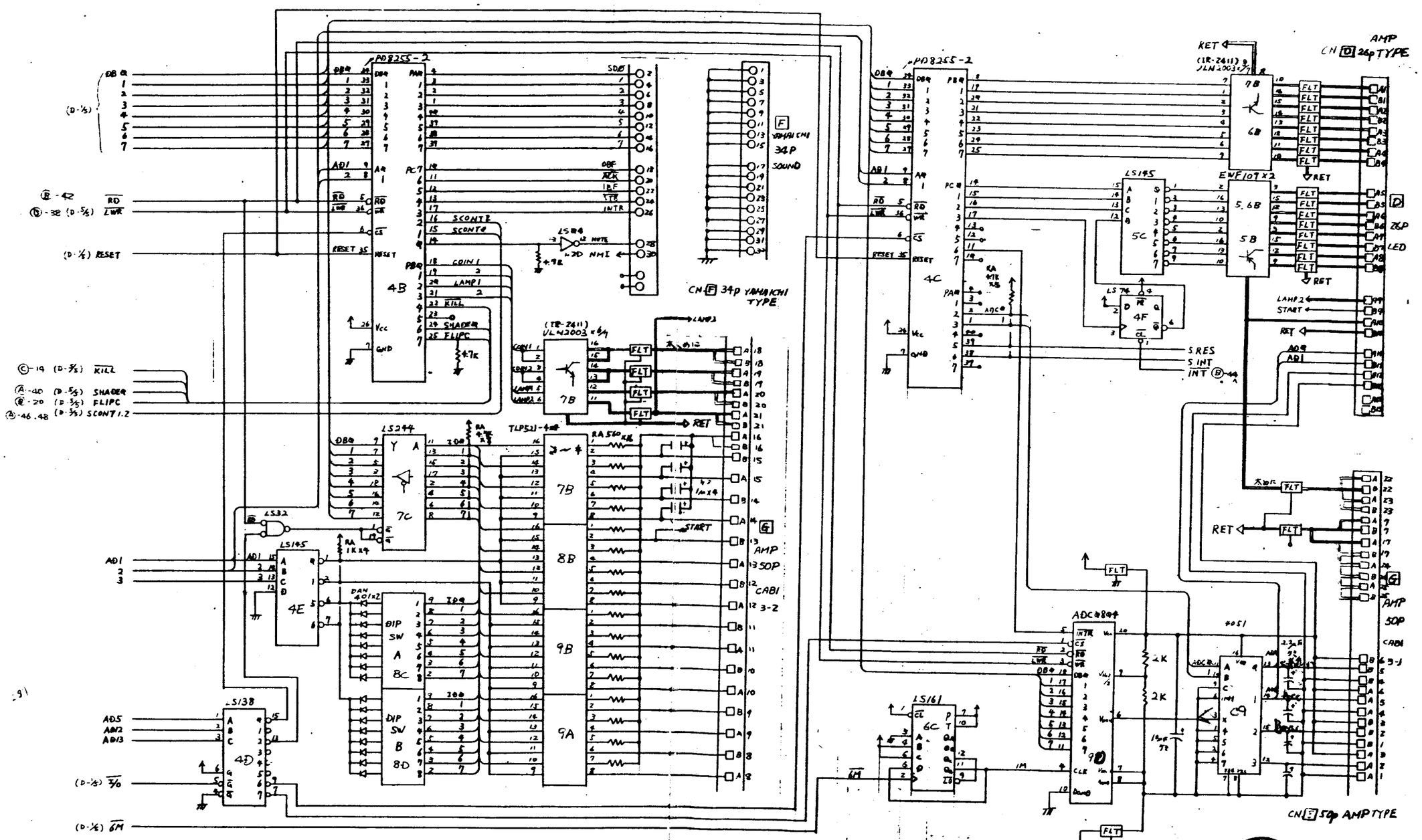
μPD8255-2
4B
4C
LS244
7C
LS32
LS195
4E
LS138
4D
DIP SW A 8C
DIP SW B 8D
7B
8B
9B
9A
LS04
LS145
5C
LS74
4F
EWF107X2
5.6B
5B
6B
LS161
6C
ADC804
C9
CN F 34P YAMAHICHI TYPE
CN D 26P TYPE
CN E 50P AMP TYPE
34P SOUND
26P LED
50P AMP
CABI 3-2
CABI 3-1
RESET
KILL
SHADER
FLIPC
SCONT1.2
SCONT1
SCONT0
COIN1
LAMP1
LAMP2
START
RET
S RES
S INT
INT
NMI
NOTE
FLT
AUG-1,1985

CPU BD 2/5

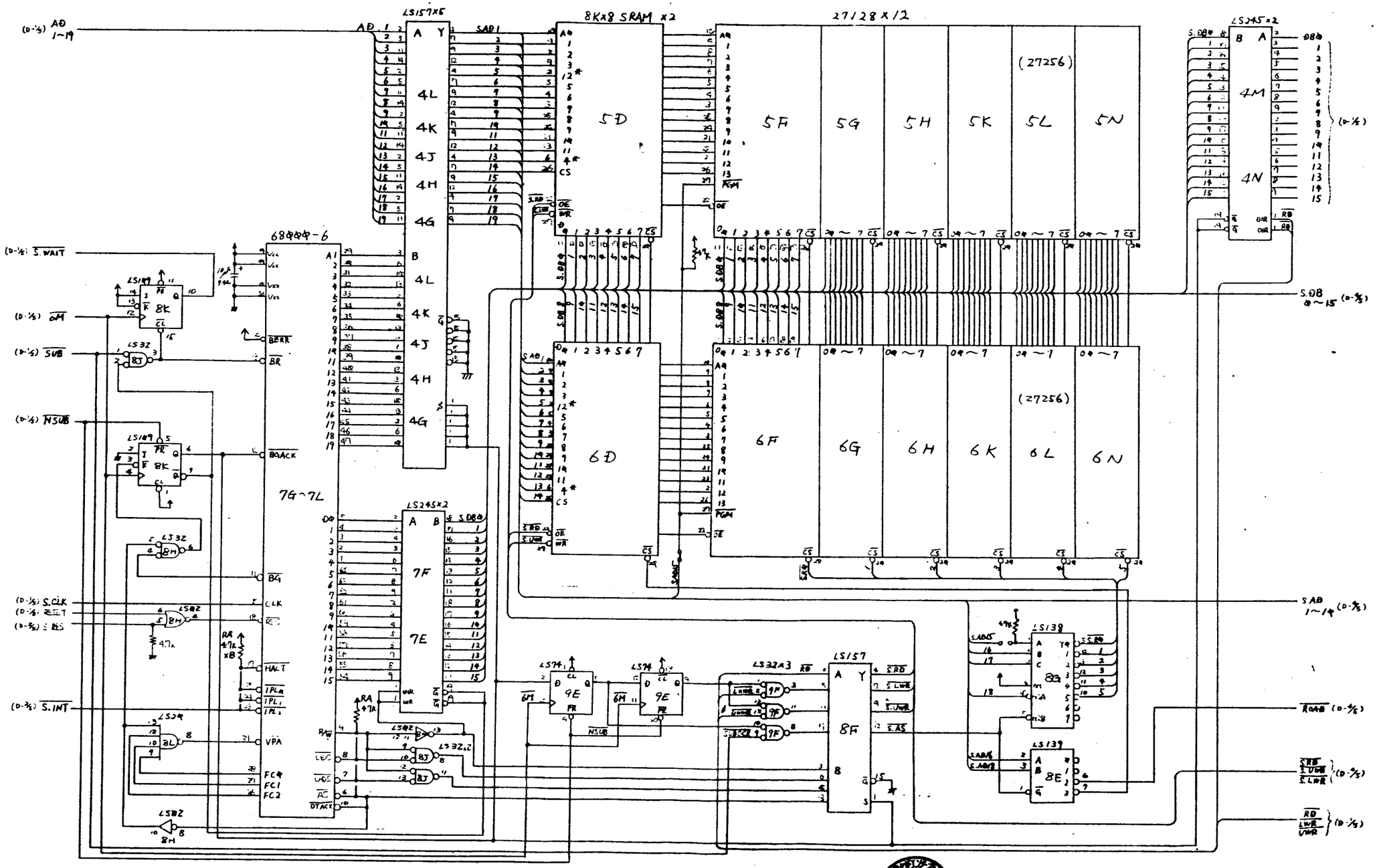
LS157x5
8Kx8 SRAM x2
27128x12
(27256)
LS245x2
68000-6
LS157
LS138
LS139
LS374
LS32A3
7G~7L
7F
7E
8F
8E
4M
4N
5D
5F
5G
5H
5K
5L
5N
6D
6F
6G
6H
6K
6L
6N
9E
9F
S.WAIT
S.CLK
S.INT
S.DB
S.AD
RAAB
RD
LWR
UWR
BERR
BR
BGACK
BG
CLK
HALT
VPA
DTACK
834-5704 CPUBD 3/5

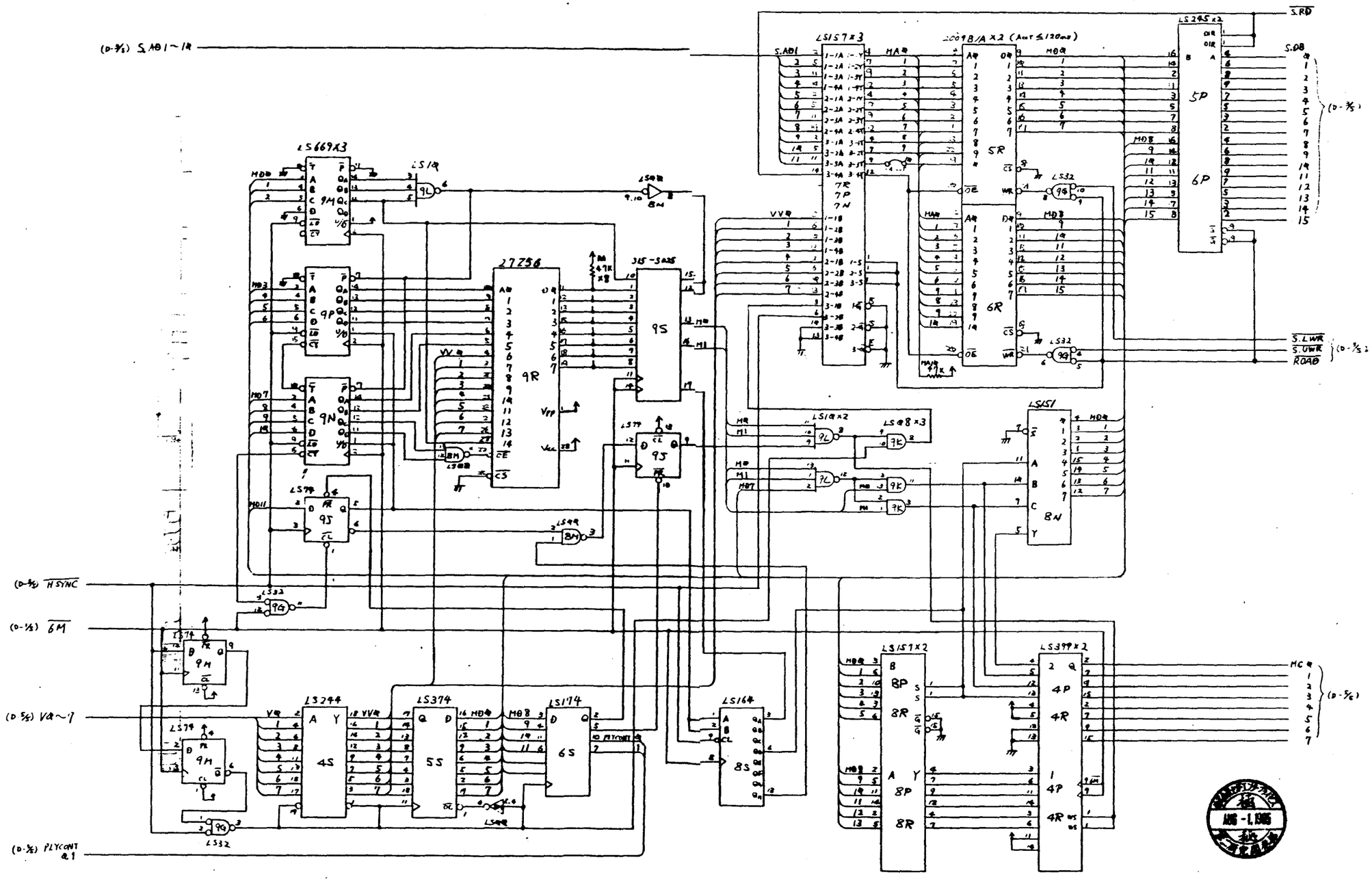

834-5704 CPU BD 4/5

#1129 1/31-'85

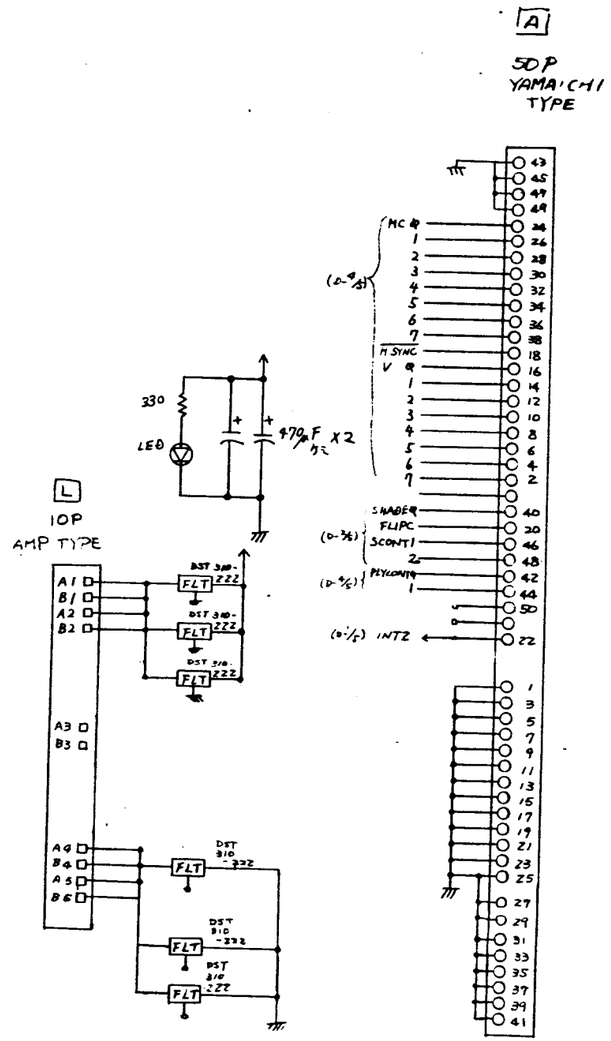

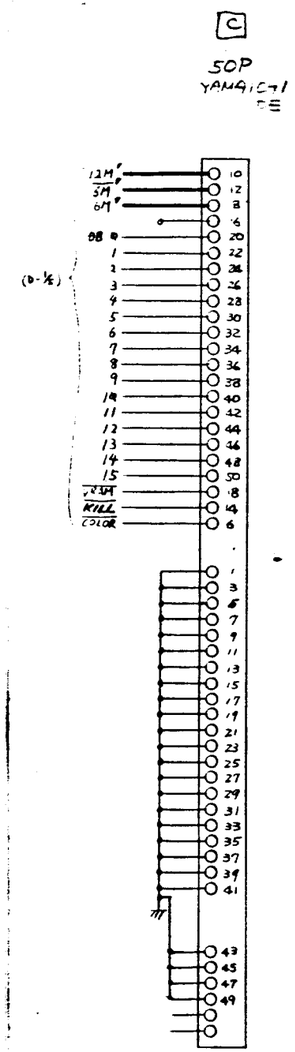

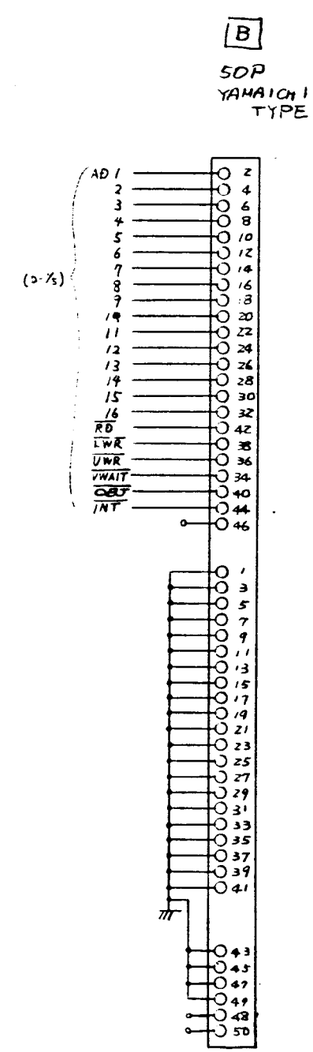

AUG - 1, 1985

834-5704 CPU BD 5/5

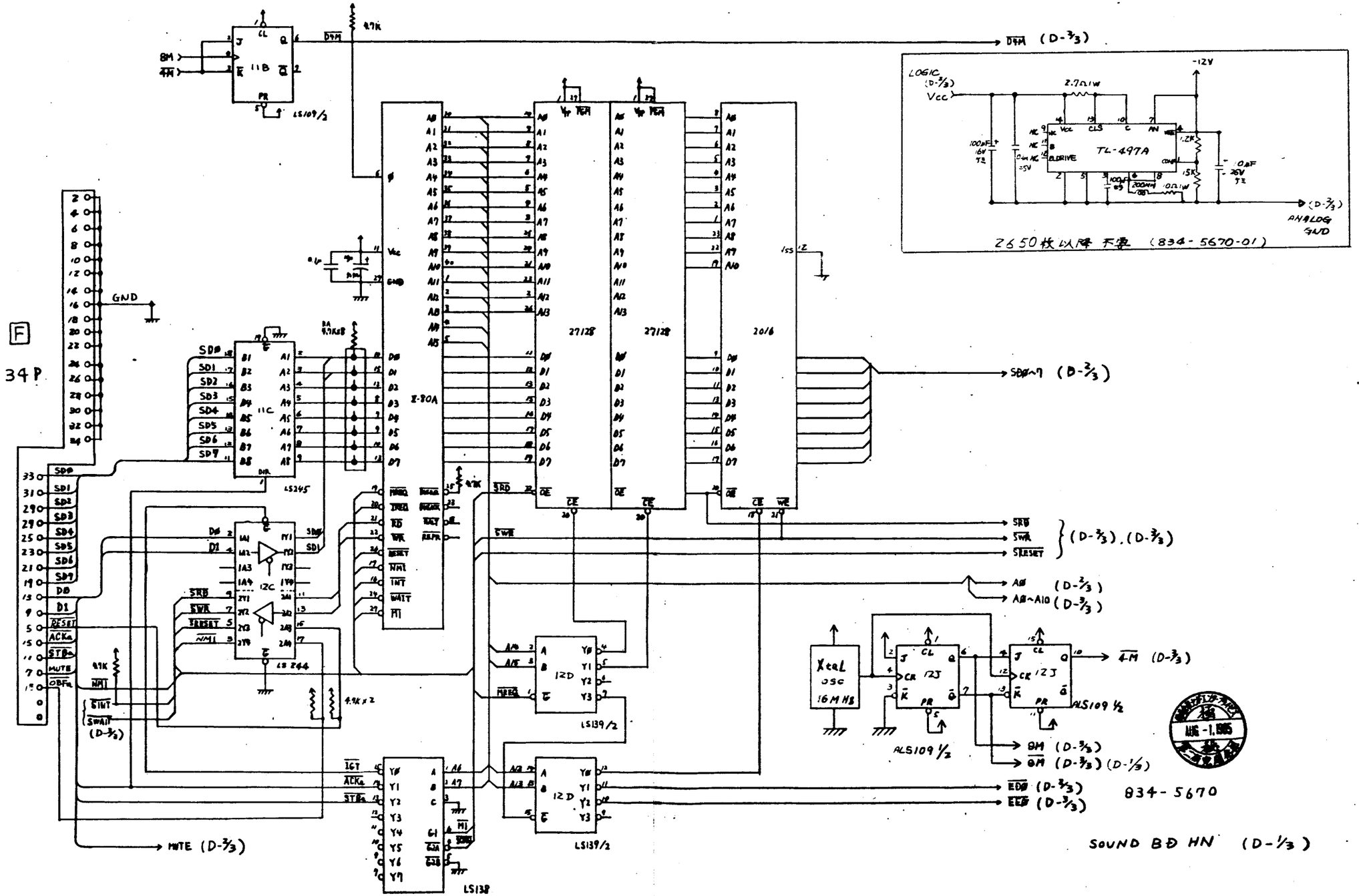
LS109/2
4.7K
DTM (D-3/3)
LOGIC (D-3/3) Vcc
-12V
2.7Ω 1W
TL-497A
AN
CLS
BLDRIVE
1.2K
15K
10μF 25V
100μF 16V
0.1μ 25V
200μH
0.1Ω 1W
(D-3/3) ANALOG GND
2650枚以降 不要 (834-5670-01)
F
34P
GND
SD0~7 (D-3/3)
27128
2016
Z-80A
LS245
LS244
LS139/2
LS138
Xtal OSC 16MHz
ALS109 1/2
SRD
SWR
SRESET
(D-3/3), (D-3/3)
A0 (D-3/3)
A0~A10 (D-3/3)
4M (D-3/3)
BM (D-3/3)
BM (D-3/3) (D-1/3)
EDO (D-3/3)
EEO (D-3/3)
MUTE (D-3/3)
SINT
SWAIT (D-3/3)
4.9K×2
834-5670
SOUND BD HN (D-1/3)

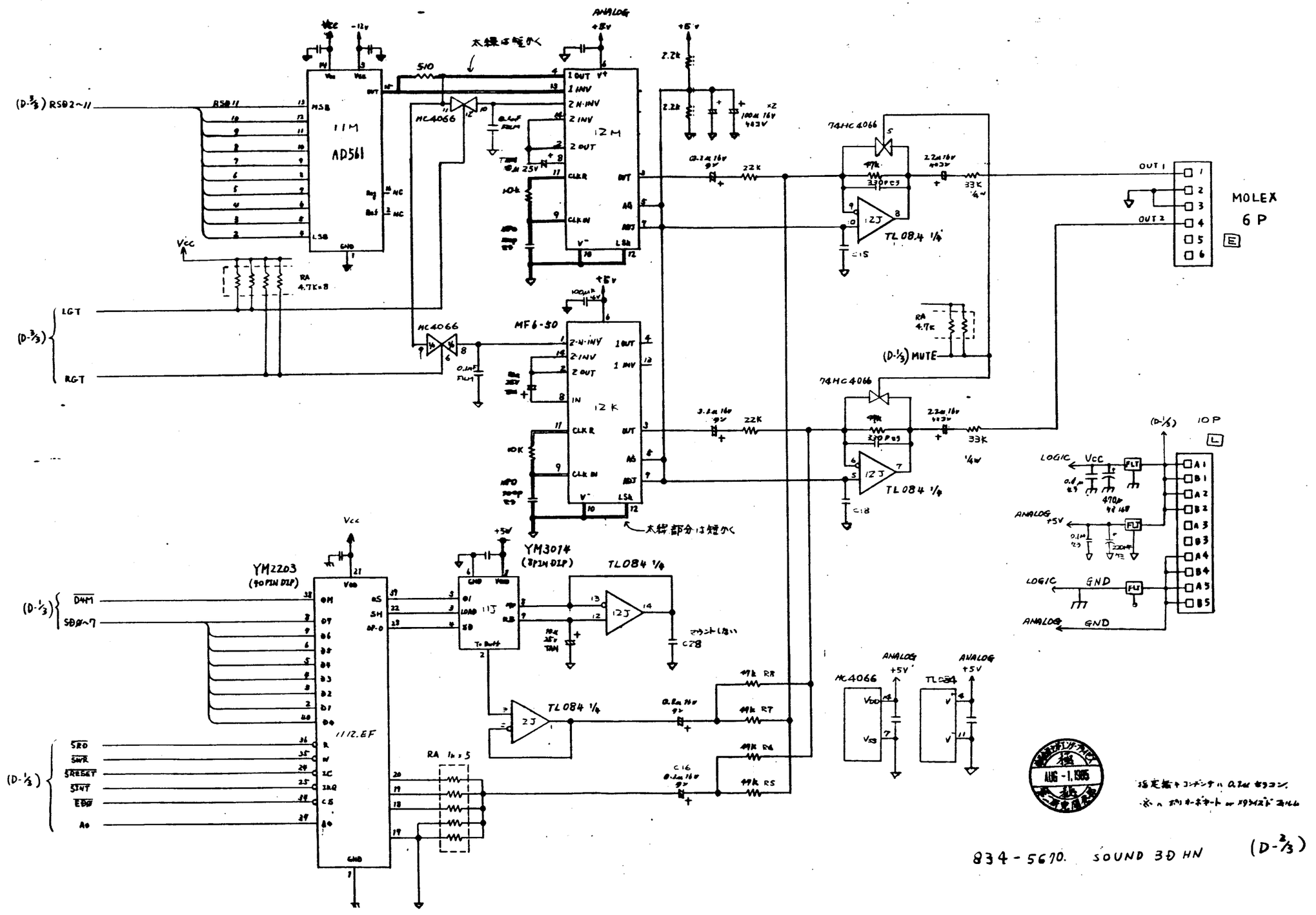
(D-3/3) RSD2~11
AD561
11M
12M
12K
MF6-50
HC4066
74HC4066
TL084 1/4
YM2203
(40PIN DIP)
YM3014
(8PIN DIP)
11J
12J
2J
11/12.EF
LGT
RGT
(D-3/3)
(D-1/3) MUTE
(D-1/3) D4M
SD0~7
(D-1/3) SRD
SWR
SRESET
SINT
EBD
A0
太線は短かく
OUT 1
OUT 2
MOLEX
6 P
(D-1/3) 10P
LOGIC Vcc
ANALOG +5V
LOGIC GND
ANALOG GND
ANALOG +5V
Vcc
-12V
+5V
RA 4.7K×8
RA 4.7K
RA 1k×5
510
2.2k
22k
33k
10k
C15
C18
C28
C16
R8
R7
R6
R5
834-5670. SOUND 3D HN
(D-2/3)

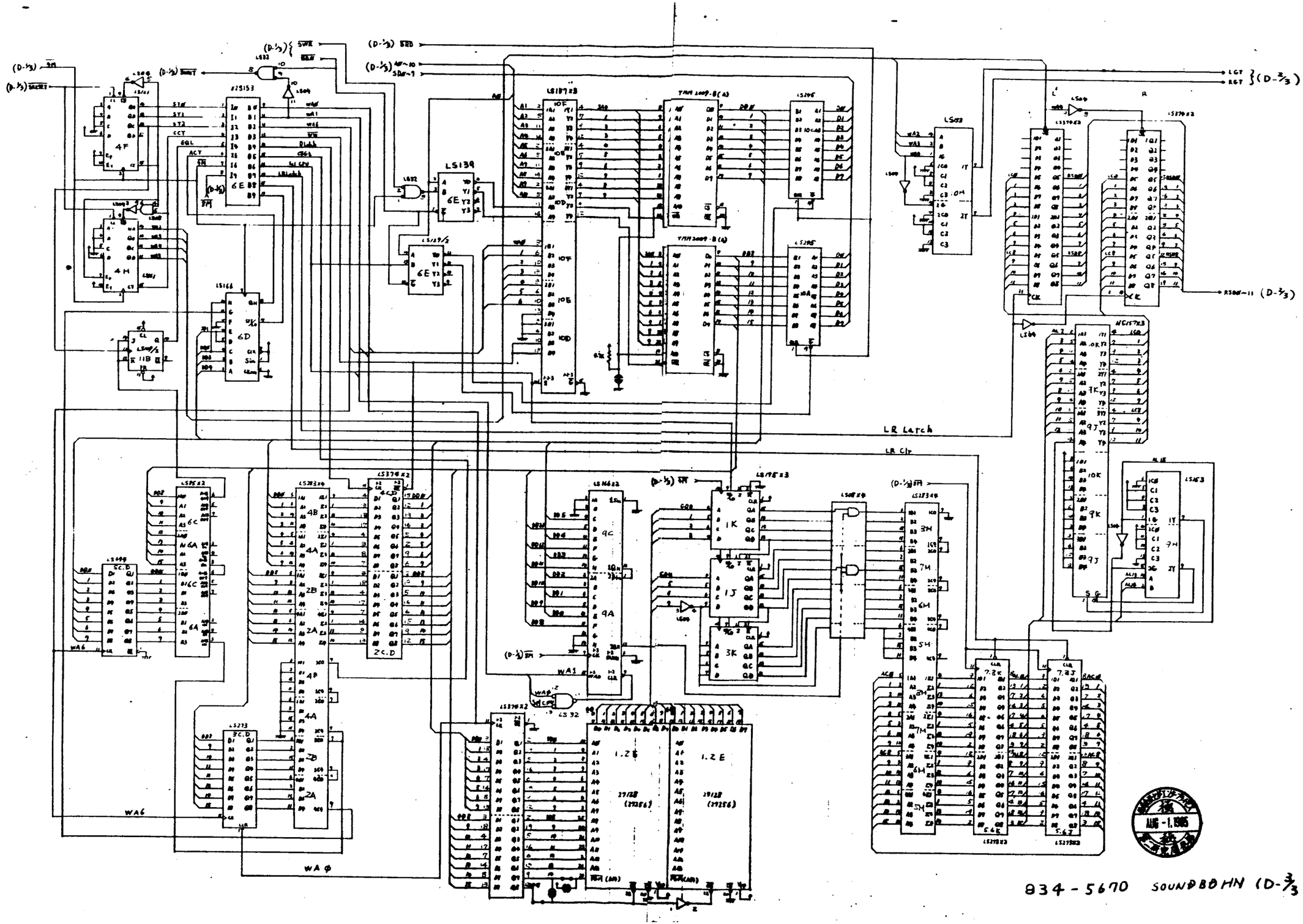
LR Latch
LR Clr
LGT
RGT
RSDF-11
WA6
WAφ
834-5670 SOUNDBOHN (D-3/3)
AUG - 1, 1985

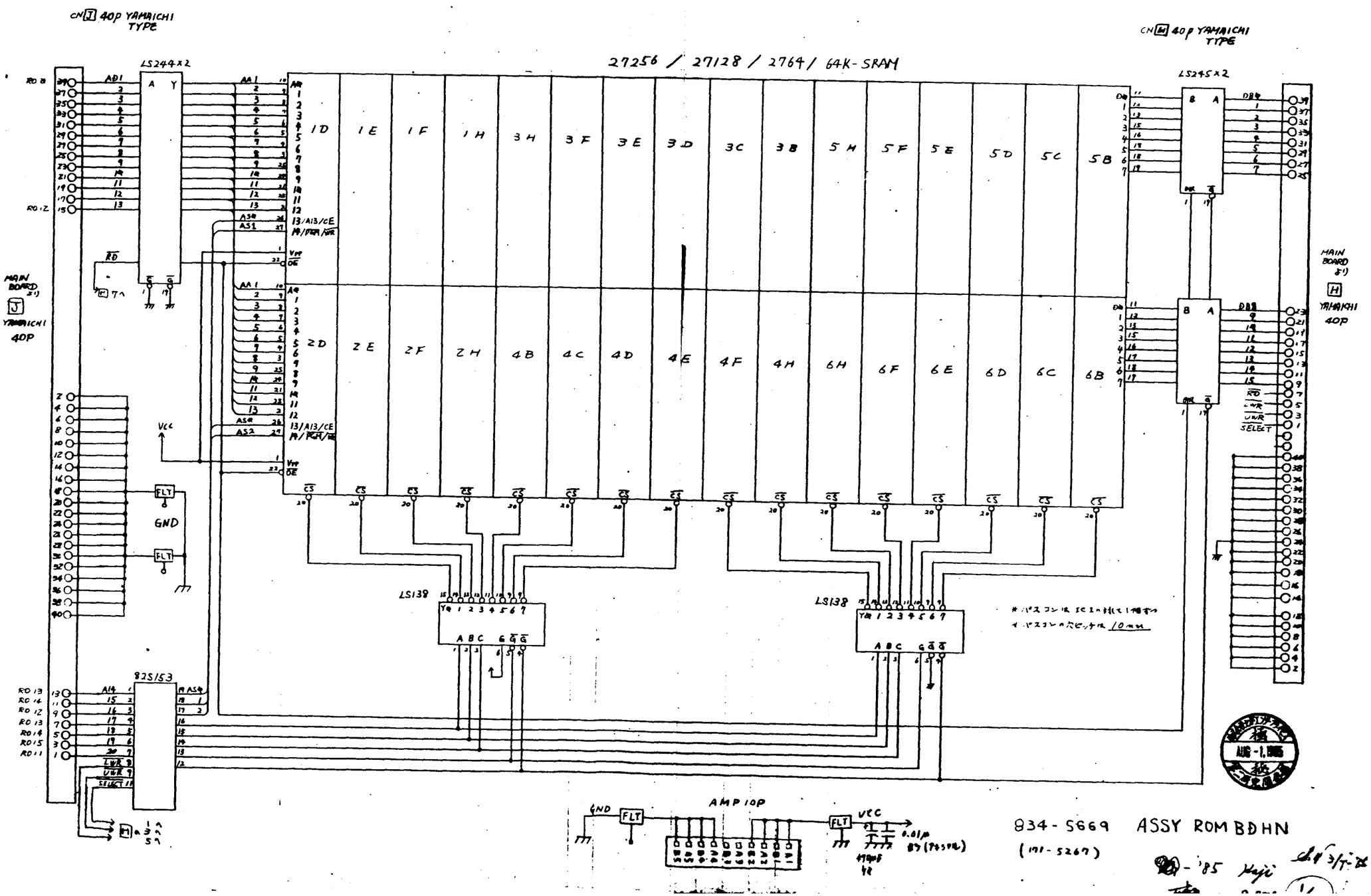
CN I 40P YAMAICHI TYPE
CN M 40P YAMAICHI TYPE
27256 / 27128 / 2764 / 64K-SRAM
LS244x2
LS245x2
LS138
82S153
MAIN BOARD J1
YAMAICHI 40P
MAIN BOARD J1
YAMAICHI 40P
1D 1E 1F 1H 3H 3F 3E 3D 3C 3B 5H 5F 5E 5D 5C 5B
2D 2E 2F 2H 4B 4C 4D 4E 4F 4H 6H 6F 6E 6D 6C 6B
GND
VCC
FLT
AMP 10P
0.01μ
834-5669 ASSY ROM BD HN
(191-5267)