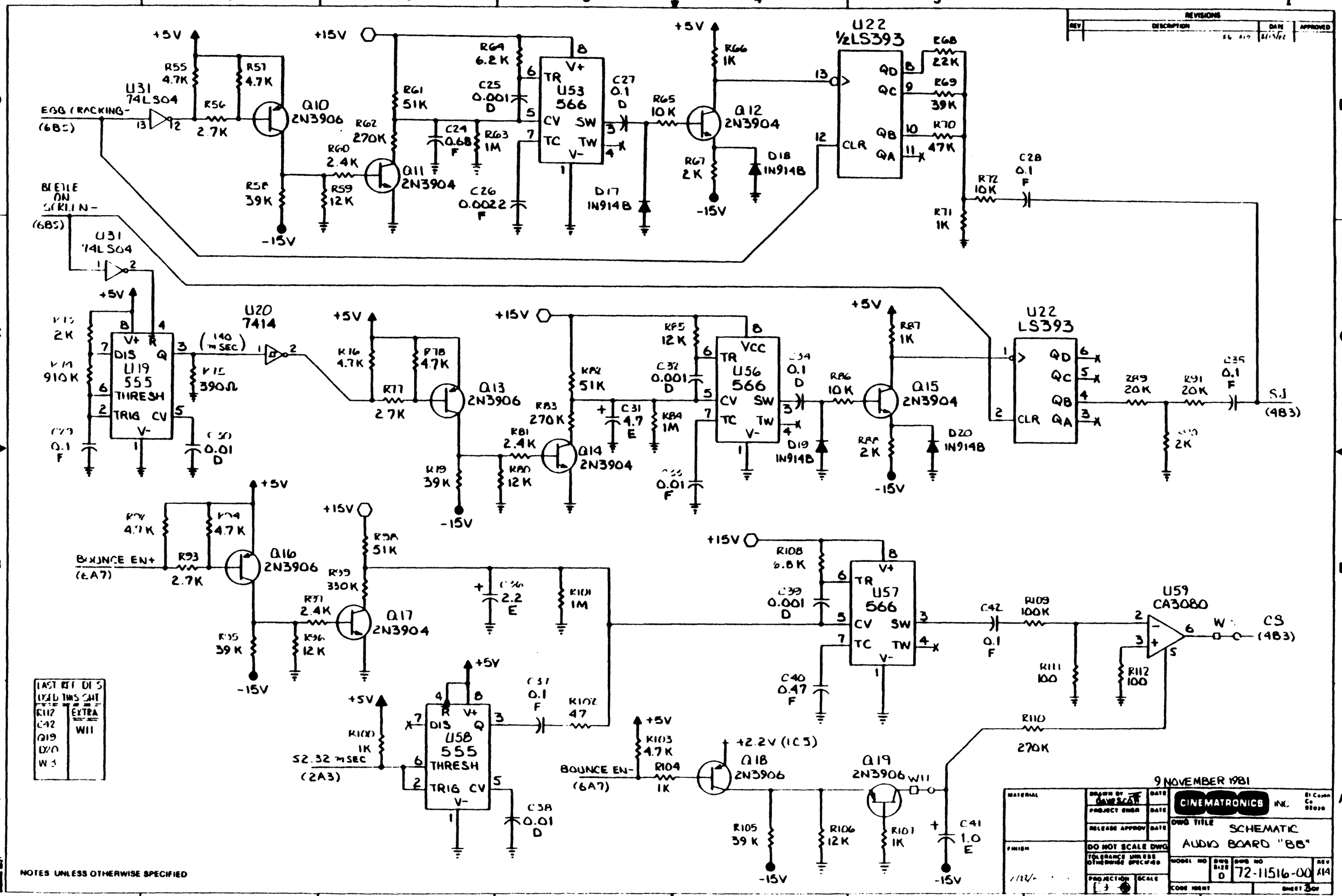
EGG (RACKING-
(6B5)
BEETLE ON SCREEN-
(6B5)
U31 74LS04
U20 7414
U22 1/2LS393
U22 LS393
U53 566
U56 566
U57 566
U58 555
U59 CA3080
U19 555
Q10 2N3906
Q11 2N3904
Q12 2N3904
Q13 2N3906
Q14 2N3904
Q15 2N3904
Q16 2N3906
Q17 2N3904
Q18 2N3906
Q19 2N3906
BOUNCE EN+
(6A7)
BOUNCE EN-
(6A7)
52.32 mSEC
(2A3)
+2.2V (IC5)
S.J
(4B3)
CS
(4B3)
W11
LAST REF DES USED THIS SHT
EXTRA
R117
C42
Q19
D20
W11
NOTES UNLESS OTHERWISE SPECIFIED
9 NOVEMBER 1981
CINEMATRONICS INC.
SCHEMATIC
AUDIO BOARD "BB"
72-11516-00
A14