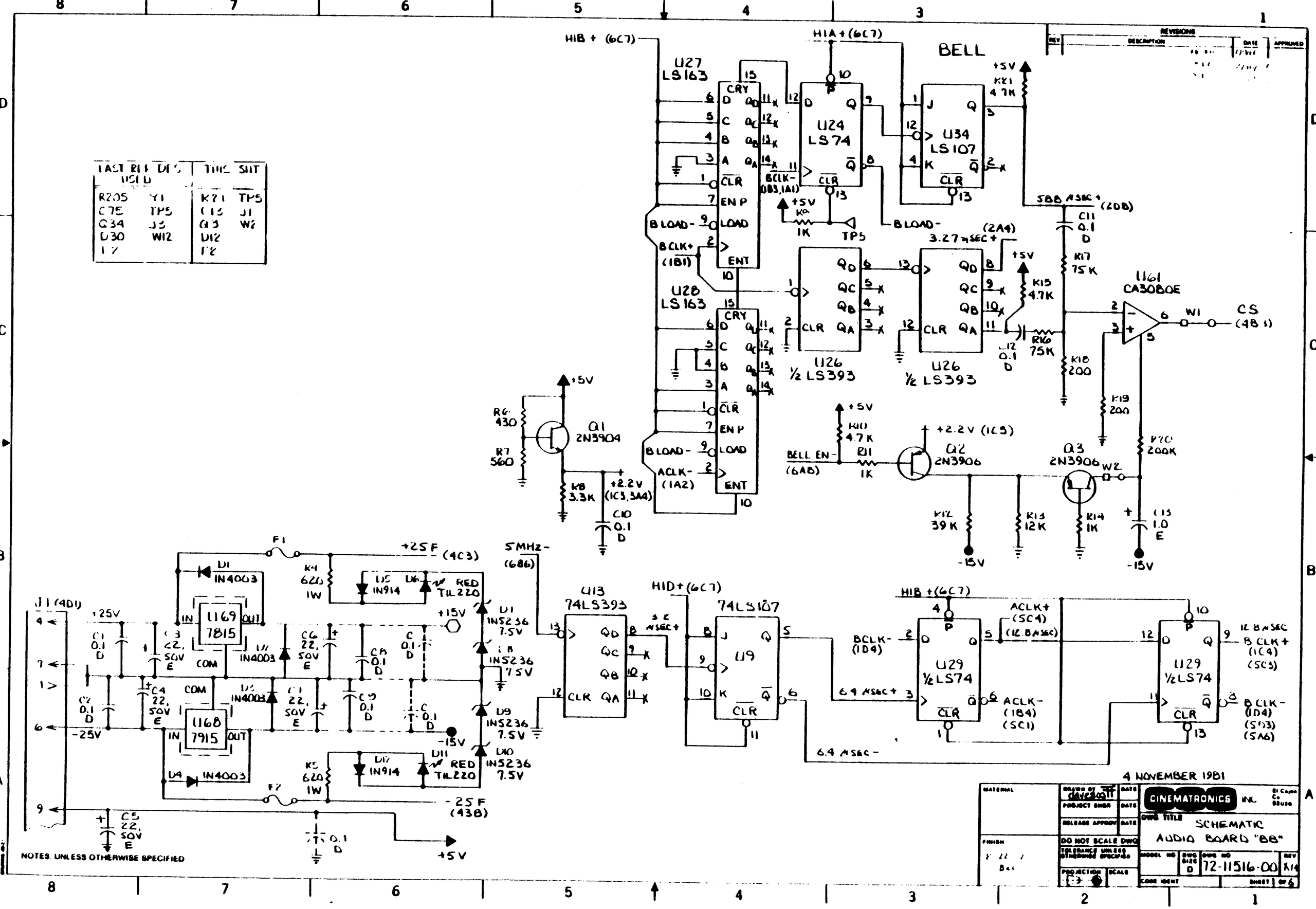LAST REF DES USED		THIS SHT	
R205	Y1	K21	TP5
C75	TP5	C13	J1
Q34	J3	Q3	W2
D30	W12	D12	
L7		F2