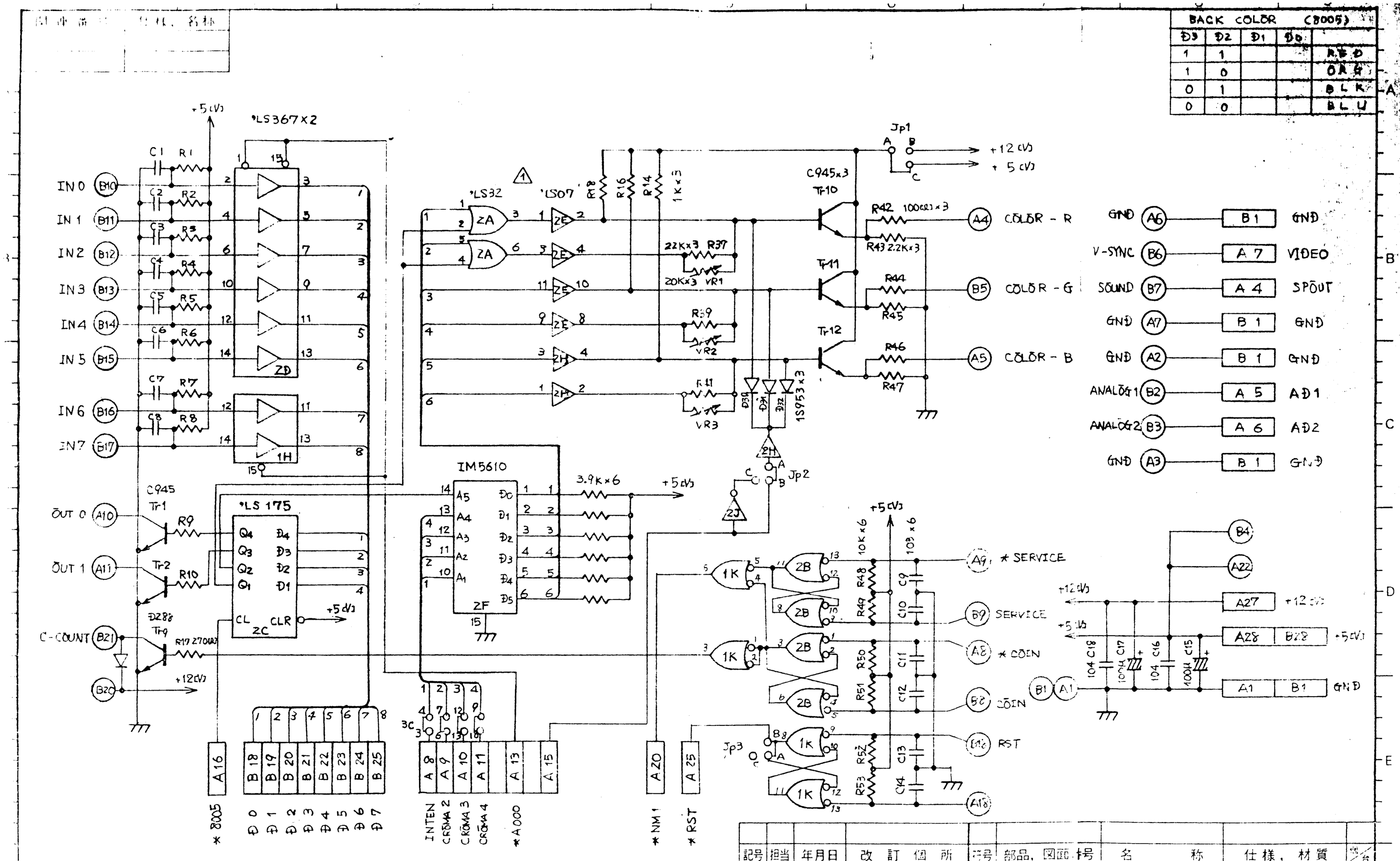

記号	担当	年月日	改訂個所	符号	部品、図面番号	名称	仕様、材質	数量

記事

材質	処理	学図 J. 泰 79-11-28	公差
承認 2	検図	検図	担当

名称 ASTRO FIGHTER I/O BOARD (DE-0025)

図番 K-1016

単位 mm

尺度 /

1/1

テクノロジー株式会社