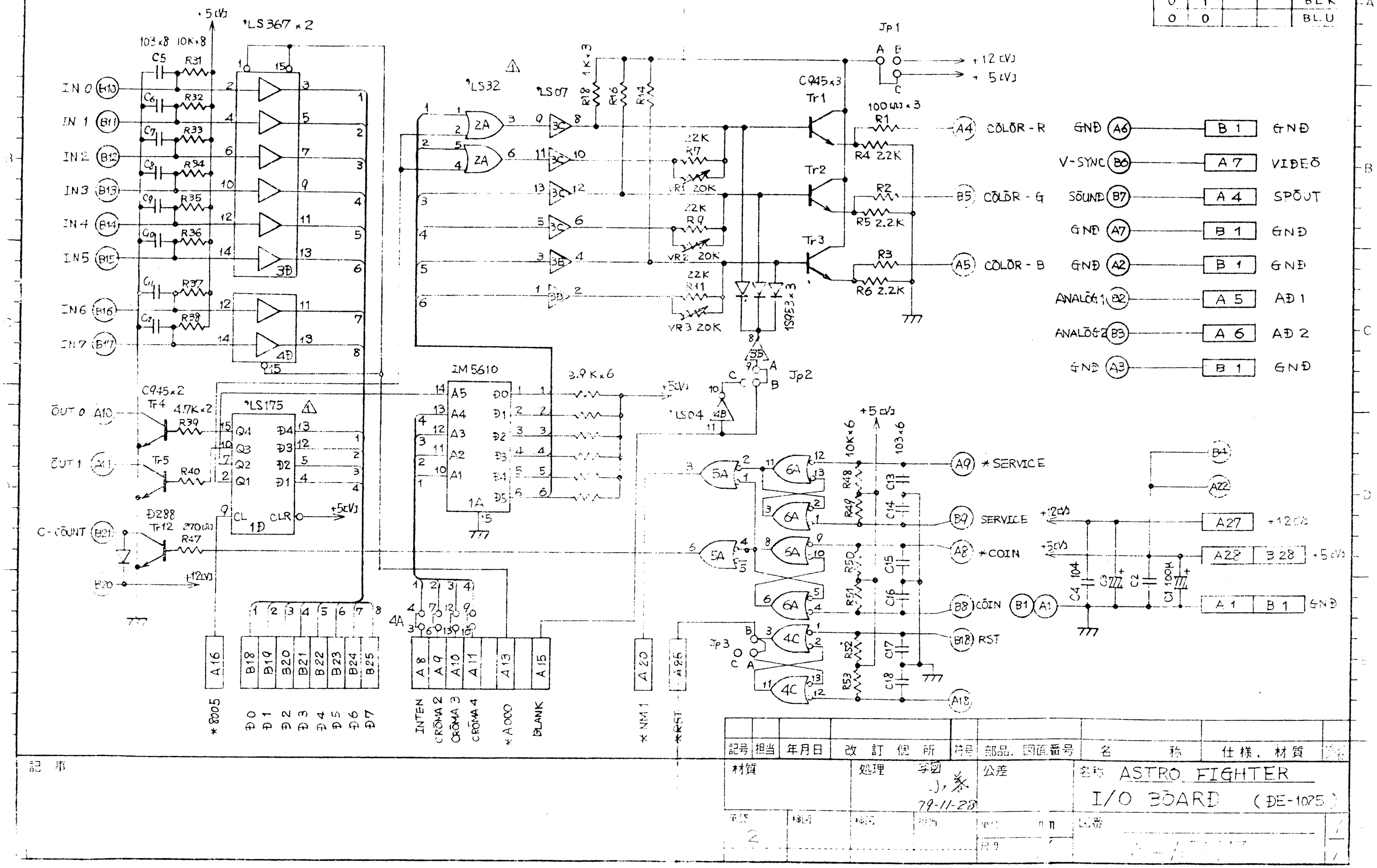BACK COLOR (8005)				
D3	D2	D1	D0	
1	1			RED
1	0			ORG
0	1			BLK
0	0			BLU