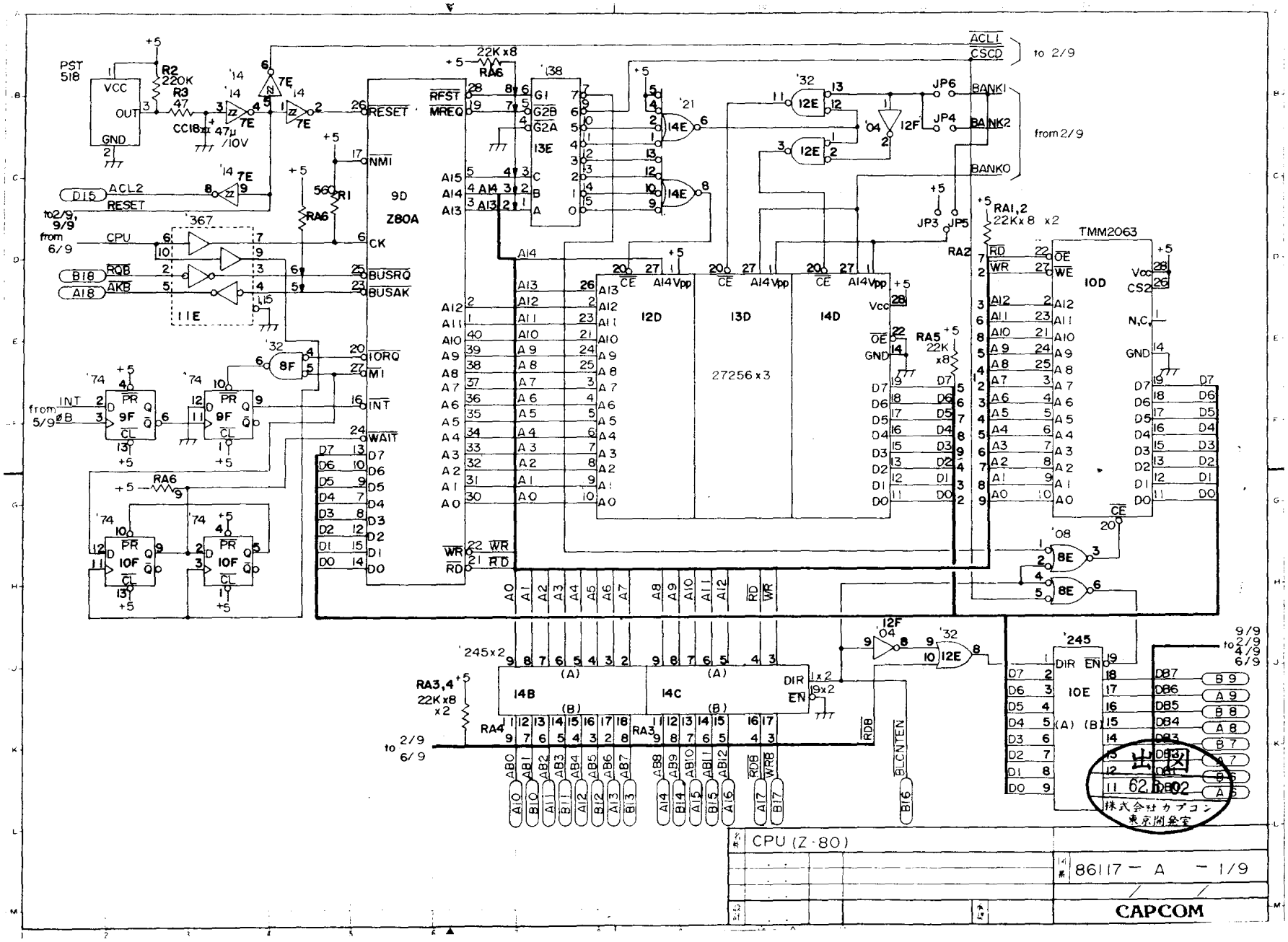
PST 518
VCC
OUT
GND
R2 220K
R3 47
CC18 47μ /10V
'14 7E
RESET
ACL2
D15
to 2/9, 9/9
from 6/9
CPU
B18
A18
RQB
AKB
'367
11E
RA6 22K x8
'138
13E
G1
G2B
G2A
RFST
MREQ
A15
A14
A13
9D
Z80A
NMI
CK
BUSRQ
BUSAK
IORQ
MI
INT
WAIT
D7
D6
D5
D4
D3
D2
D1
D0
WR
RD
'74
9F
10F
INT
from 5/9
'21
14E
'32
12E
'04
12F
8F
ACL1
CSCD
to 2/9
JP6
JP4
BANK1
BANK2
BANK0
from 2/9
JP3
JP5
RA1,2 22K x8 x2
RA2
TMM2063
10D
Vcc
CS2
N.C.
GND
12D
13D
14D
27256 x3
CE
A14
Vpp
OE
RA5 22K x8
'08
8E
'245 x2
14B
14C
(A)
(B)
DIR
EN
RA4
RA3
RA3,4 22K x8 x2
to 2/9 6/9
RDB
BLCNTEN
'245
10E
9/9 to 2/9 4/9 6/9
B9
A9
B8
A8
B7
A7
B6
A6
株式会社カプコン
東京開発室
CPU (Z-80)
86117 — A — 1/9
CAPCOM

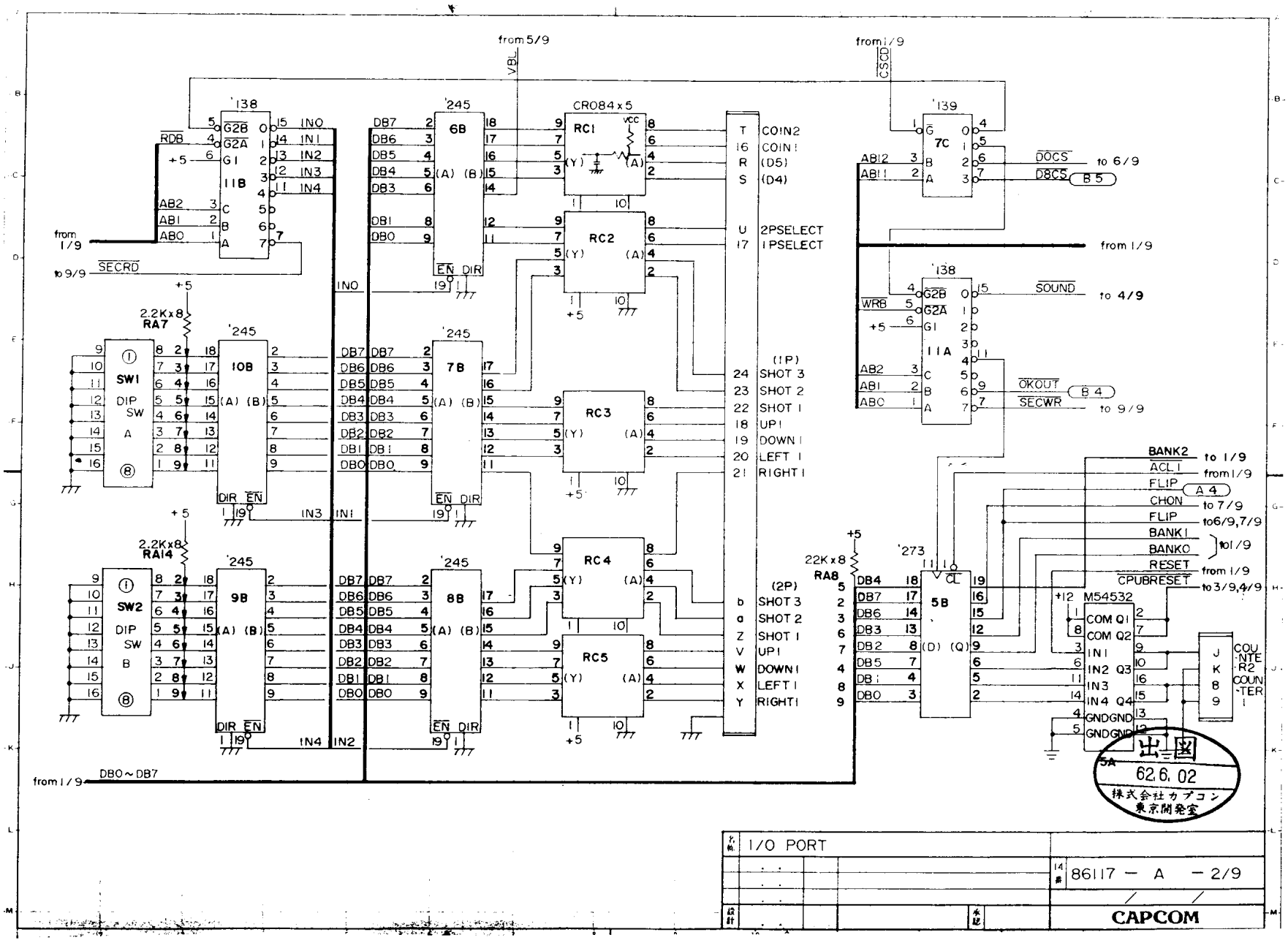

名称	I/O PORT	
14 番	86117 — A — 2/9	
設計	検図	CAPCOM

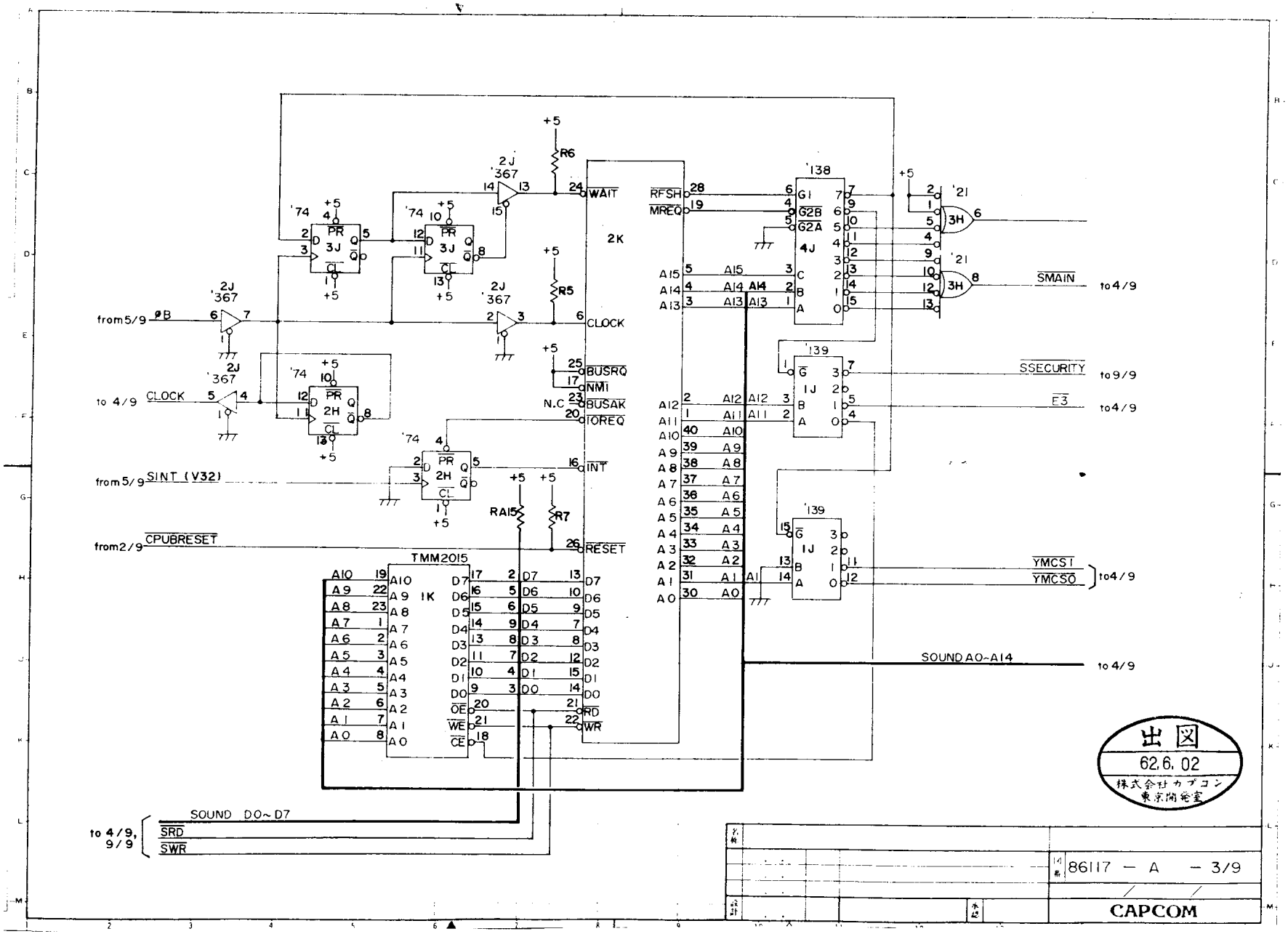
from 5/9 ØB
to 4/9 CLOCK
from 5/9 SINT (V32)
from 2/9 CPUBRESET
TMM2015
1K
2K
WAIT
CLOCK
BUSRQ
NMI
N.C BUSAK
IOREQ
INT
RESET
RFSH
MREQ
SMAIN
to 4/9
SSECURITY
to 9/9
E3
to 4/9
YMCS1
YMCS0
to 4/9
SOUND A0~A14
to 4/9
SOUND D0~D7
to 4/9, 9/9
SRD
SWR
出図
62.6.02
株式会社カプコン
東京開発室
86117 — A — 3/9
CAPCOM

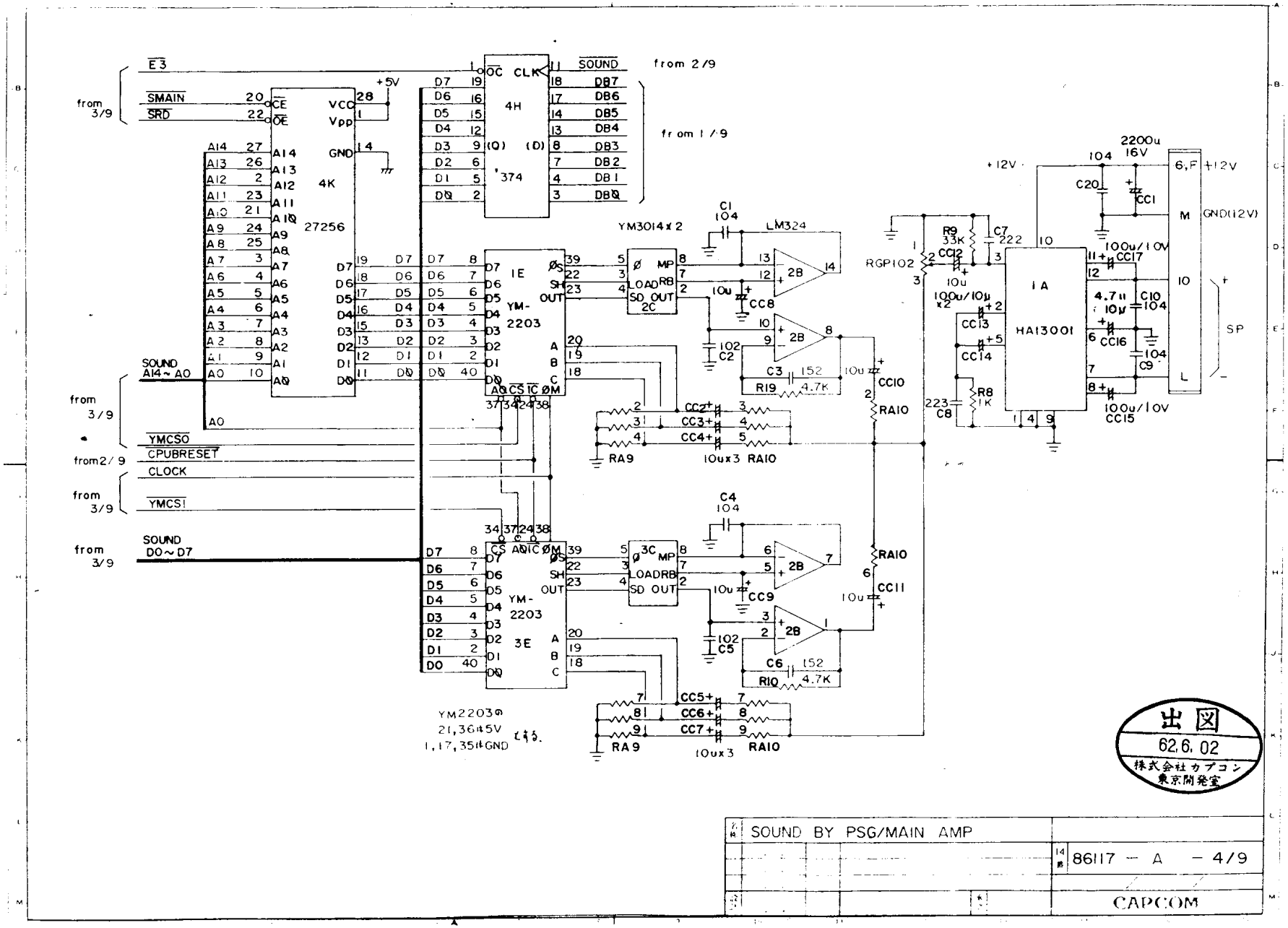
E3
SMAIN
SRD
from 3/9
27256
4K
VCC
Vpp
GND
+5V
4H
'374
CLK
OC
SOUND
from 2/9
from 1/9
YM3014x2
LM324
YM-2203
1E
3E
YM2203の 21,36は5V 1,17,35はGND となる.
SOUND A14~A0
YMCS0
CPUBRESET
from2/9
CLOCK
YMCS1
SOUND D0~D7
HA13001
1A
2200u 16V
+12V
GND(12V)
SP
出図
62.6.02
株式会社カプコン
東京開発室
SOUND BY PSG/MAIN AMP
86117 — A — 4/9
CAPCOM

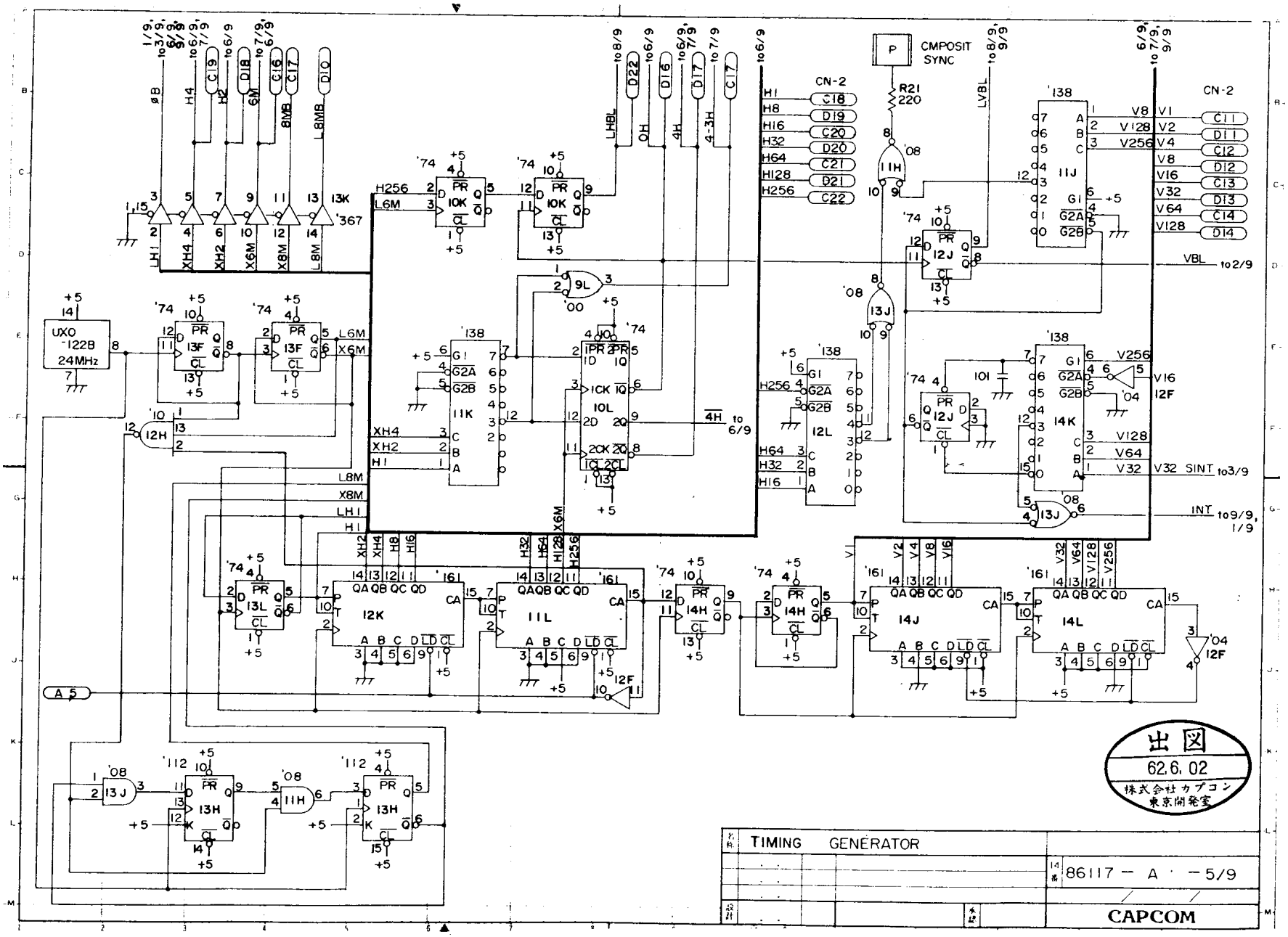
TIMING GENERATOR
86117 - A - 5/9
CAPCOM
出図
62.6.02
株式会社カプコン
東京開発室
CMPOSIT SYNC
CN-2
UXO -122B 24MHz
'367
'74
'138
'161
'08
'04
'00
'112
VBL to2/9
INT to9/9, 1/9
V32 SINT to3/9
4H to 6/9

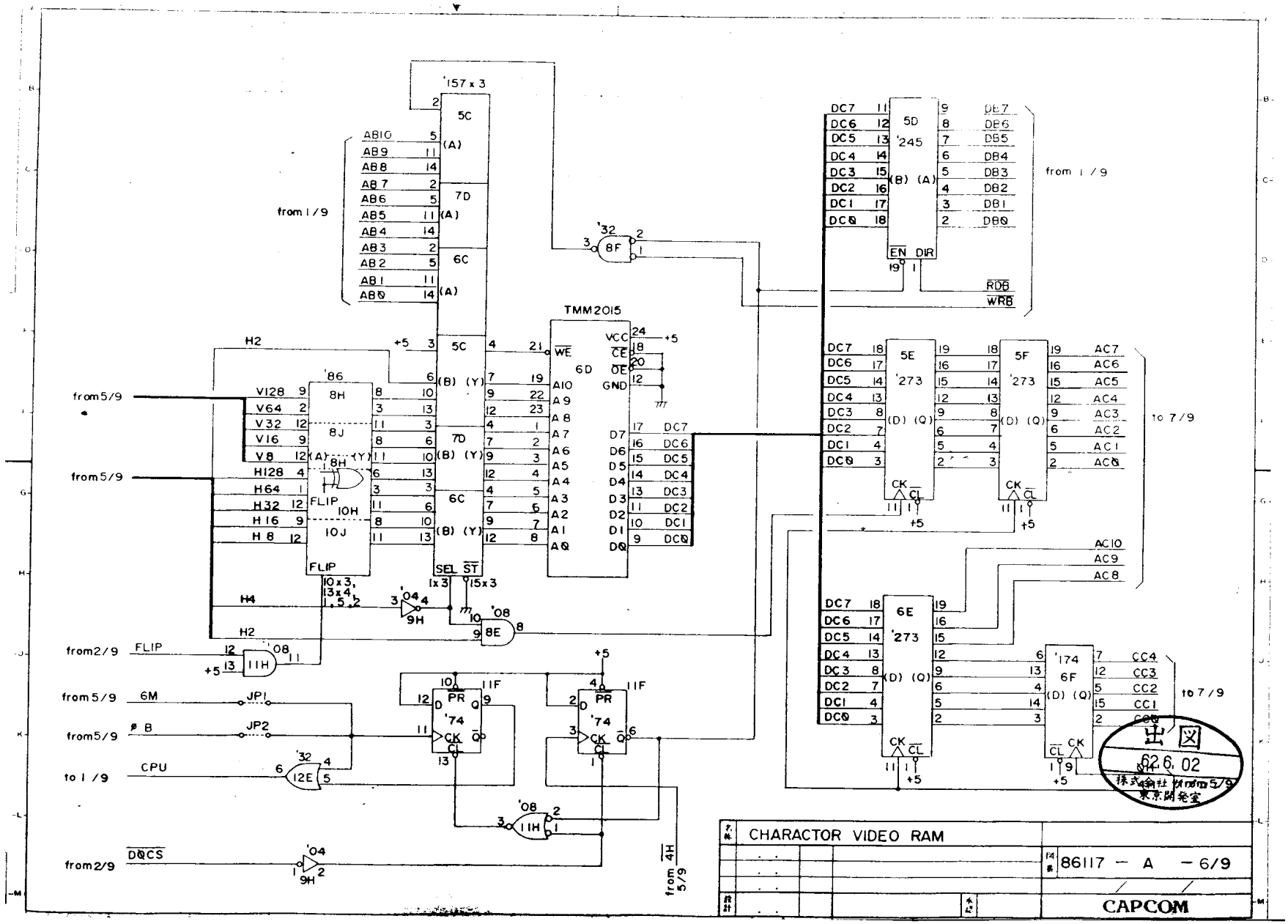
CHARACTOR VIDEO RAM
86117 — A — 6/9
CAPCOM
TMM2015
'157 x 3
5C
7D
6C
8F
'32
5D
'245
5E
'273
5F
6E
6F
'174
8H
8J
10H
10J
FLIP
'86
'04
'08
11H
11F
'74
12E
JP1
JP2
from 1/9
from 5/9
from 2/9
to 1/9
to 7/9
DBCS
from 4H 5/9
出図
62.6.02
株式会社 ソフトウェア5/9
東京開発室

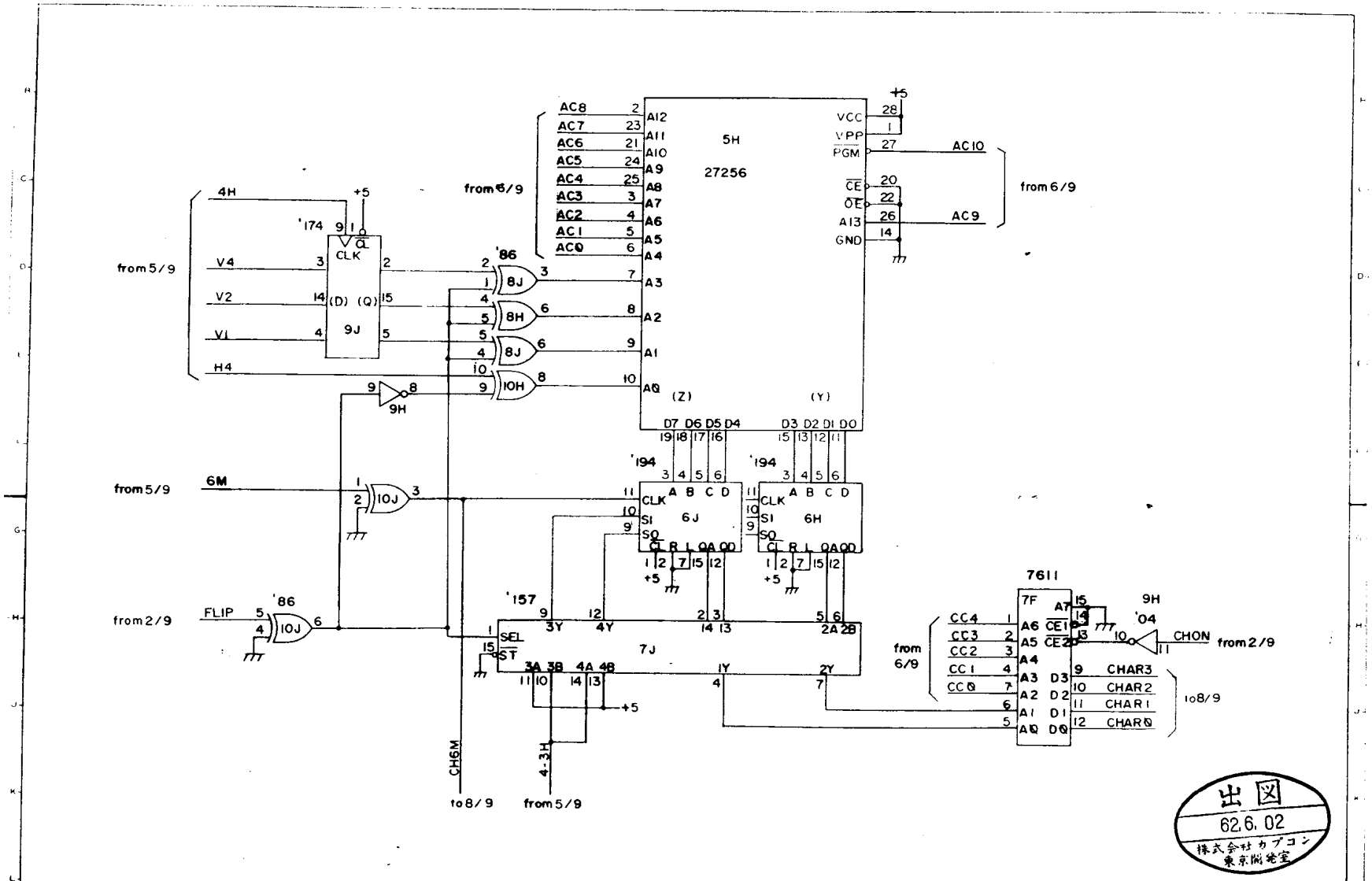

出図
62.6.02
株式会社カプコン
東京開発室

名称	CHARACTOR GENERATION ROM	
図番	86117 — A — 7/9	
設計	承認	CAPCOM

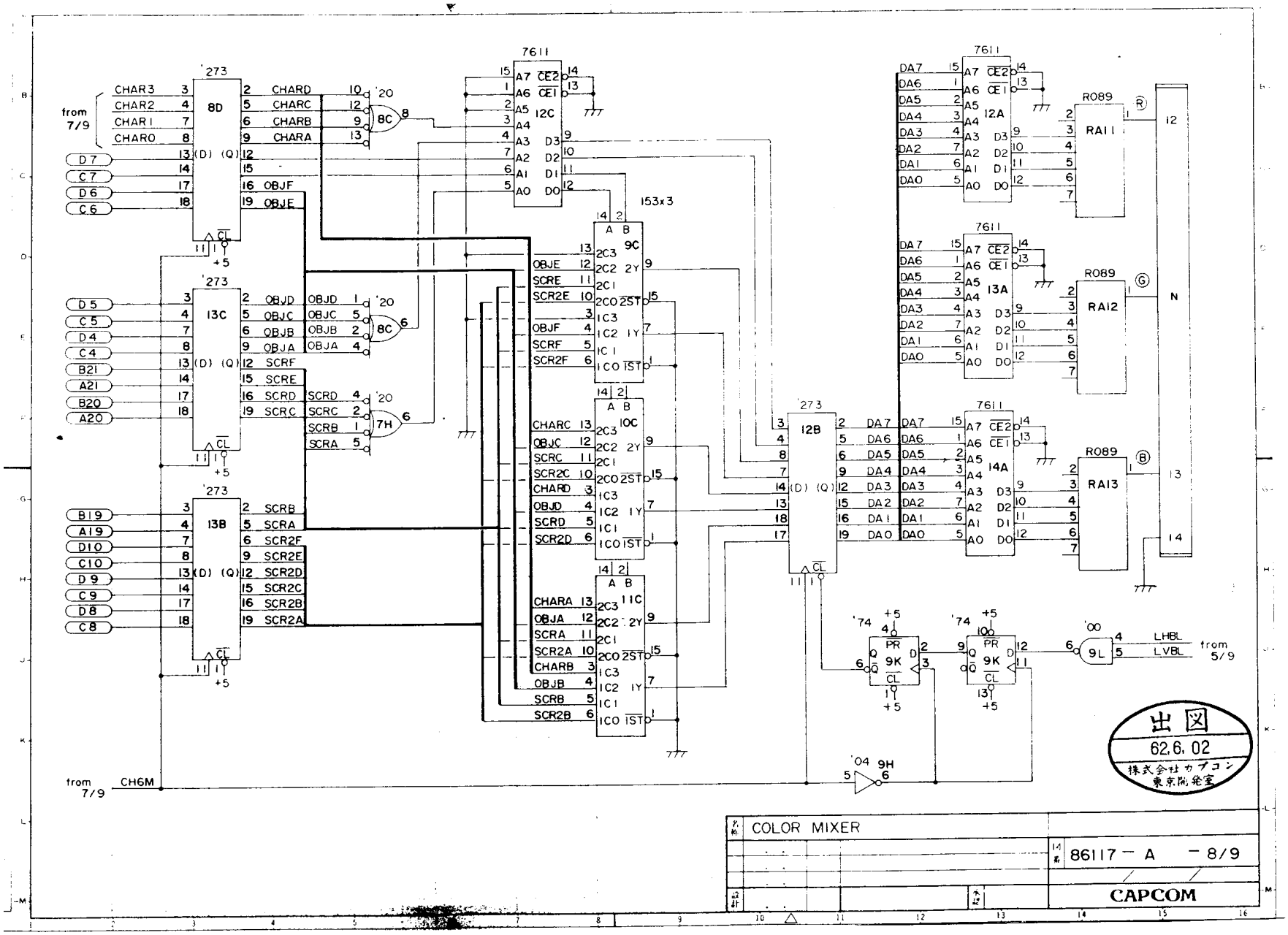
COLOR MIXER
86117 — A — 8/9
CAPCOM
出図
62.6.02
株式会社カプコン
東京開発室
from 7/9
CHAR3
CHAR2
CHAR1
CHAR0
D7
C7
D6
C6
D5
C5
D4
C4
B21
A21
B20
A20
B19
A19
D10
C10
D9
C9
D8
C8
CHARD
CHARC
CHARB
CHARA
OBJF
OBJE
OBJD
OBJC
OBJB
OBJA
SCRF
SCRE
SCRD
SCRC
SCRB
SCRA
SCR2F
SCR2E
SCR2D
SCR2C
SCR2B
SCR2A
CH6M
LHBL
LVBL
from 5/9
'273
8D
13C
13B
'20
8C
7H
7611
12C
153x3
9C
10C
11C
12B
12A
13A
14A
R089
RA11
RA12
RA13
N
'74
9K
'00
9L
'04
9H
+5

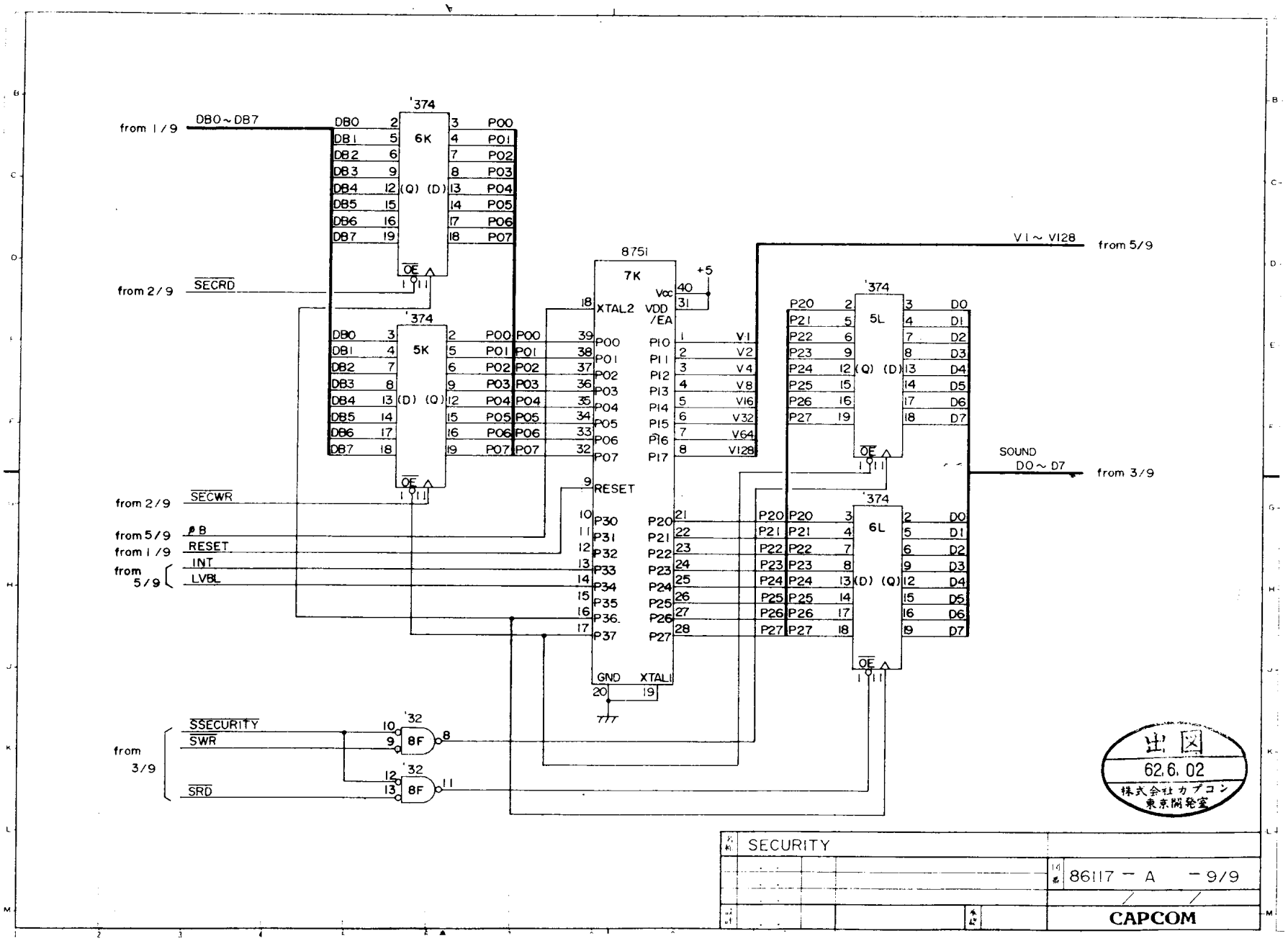
from 1/9
DB0~DB7
'374
6K
(Q) (D)
OE
from 2/9
SECRD
'374
5K
(D) (Q)
OE
from 2/9
SECWR
from 5/9
φB
from 1/9
RESET
from 5/9
INT
LVBL
875i
7K
XTAL2
P00
P01
P02
P03
P04
P05
P06
P07
RESET
P30
P31
P32
P33
P34
P35
P36
P37
GND
XTAL1
Vcc
VDD
/EA
+5
P10
P11
P12
P13
P14
P15
P16
P17
V1
V2
V4
V8
V16
V32
V64
V128
P20
P21
P22
P23
P24
P25
P26
P27
V1~V128
from 5/9
'374
5L
(Q) (D)
OE
'374
6L
(D) (Q)
OE
SOUND
D0~D7
from 3/9
from 3/9
SSECURITY
SWR
SRD
'32
8F
'32
8F
出図
62.6.02
株式会社カプコン
東京開発室
SECURITY
86117 - A - 9/9
CAPCOM

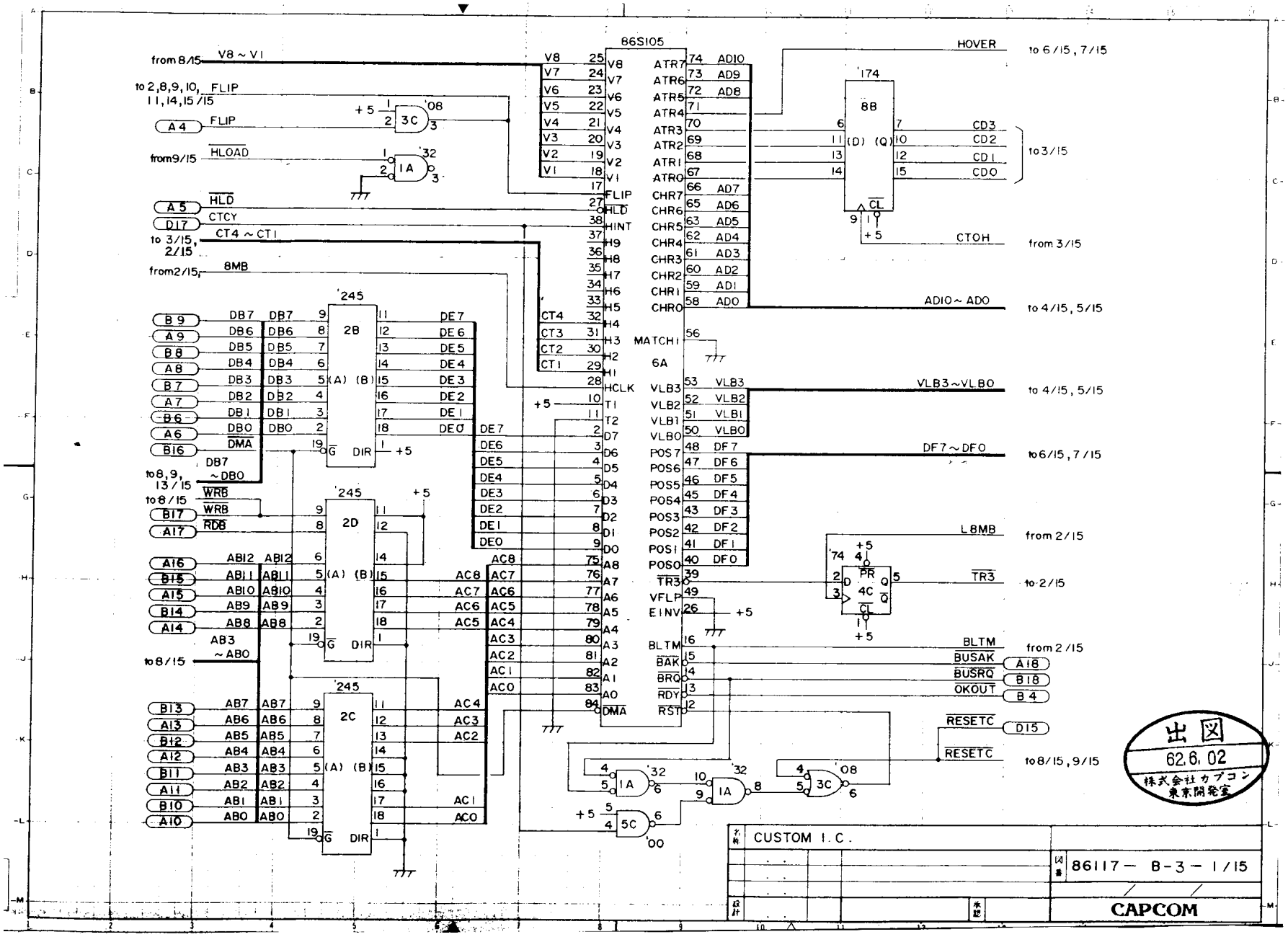
86S105
from 8/15
V8 ~ V1
to 2,8,9,10, 11,14,15/15
FLIP
A4
from9/15
HLOAD
A5
HLD
D17
CTCY
to 3/15, 2/15
CT4 ~ CT1
from2/15,
8MB
B9
A9
B8
A8
B7
A7
B6
A6
B16
DMA
DB7 ~DB0
to8,9, 13/15
to8/15
WRB
B17
A17
RDB
A16
B15
A15
B14
A14
AB3 ~AB0
to8/15
B13
A13
B12
A12
B11
A11
B10
A10
'245
2B
2D
2C
DIR
'08
3C
'32
1A
5C
'00
'174
8B
HOVER
to 6/15, 7/15
CD3
CD2
CD1
CD0
to3/15
CTOH
from 3/15
ADIO~ ADO
to 4/15, 5/15
VLB3~VLBO
DF7~DFO
to6/15, 7/15
L8MB
from 2/15
TR3
to-2/15
BLTM
BUSAK
BUSRQ
OKOUT
A18
B18
B4
RESETC
D15
to8/15, 9/15
MATCH1
6A
VFLP
EINV
BAK
BRQ
RDY
RST
'74
4C
PR
CL
出図
62.6.02
株式会社カプコン
東京開発室
CUSTOM I.C.
86117 — B-3 — 1/15
CAPCOM

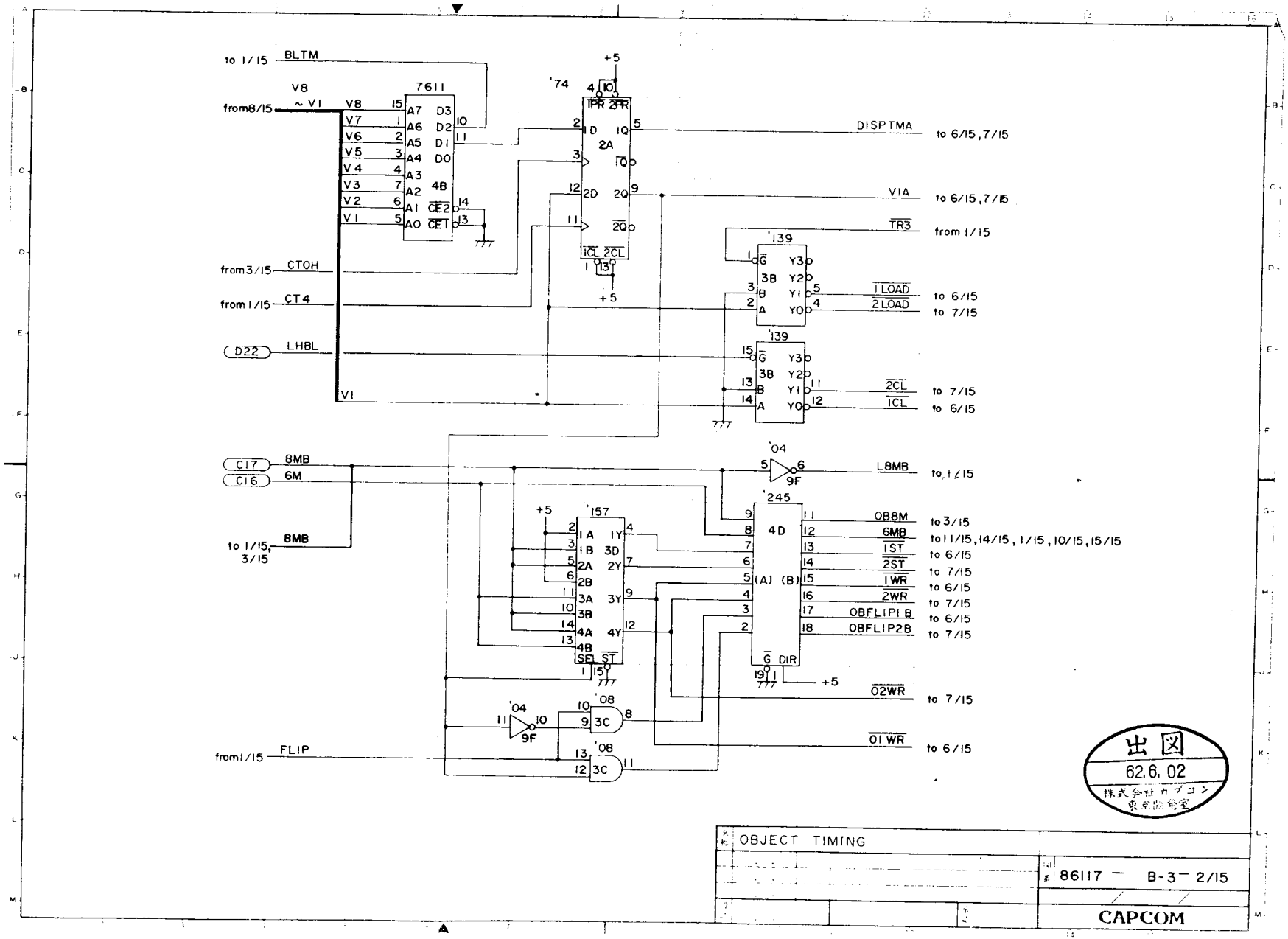
to 1/15 BLTM
V8 ~ V1
from8/15
7611
A7 D3
A6 D2
A5 D1
A4 D0
A3
A2
A1 CE2
A0 CET
4B
V8 V7 V6 V5 V4 V3 V2 V1
from3/15 CTOH
from1/15 CT4
D22 LHBL
V1
'74
+5
1PR 2PR
1D 1Q
2A
1Q̄
2D 2Q
2Q̄
1CL 2CL
DISPTMA to 6/15,7/15
VIA to 6/15,7/15
TR3 from 1/15
'139
G Y3
3B Y2
B Y1
A Y0
1LOAD to 6/15
2LOAD to 7/15
2CL to 7/15
1CL to 6/15
C17 8MB
C16 6M
to 1/15, 3/15 8MB
'04
9F
L8MB to 1/15
'157
1A 1Y
1B 3D
2A 2Y
2B
3A 3Y
3B
4A 4Y
4B
SEL ST
'245
4D
(A) (B)
G DIR
OB8M to 3/15
6MB to 11/15,14/15,1/15,10/15,15/15
1ST to 6/15
2ST to 7/15
1WR to 6/15
2WR to 7/15
OBFLIP1B to 6/15
OBFLIP2B to 7/15
02WR to 7/15
01WR to 6/15
'08
3C
from1/15 FLIP
出図
62.6.02
株式会社カプコン
東京開発室
OBJECT TIMING
86117 — B-3 — 2/15
CAPCOM

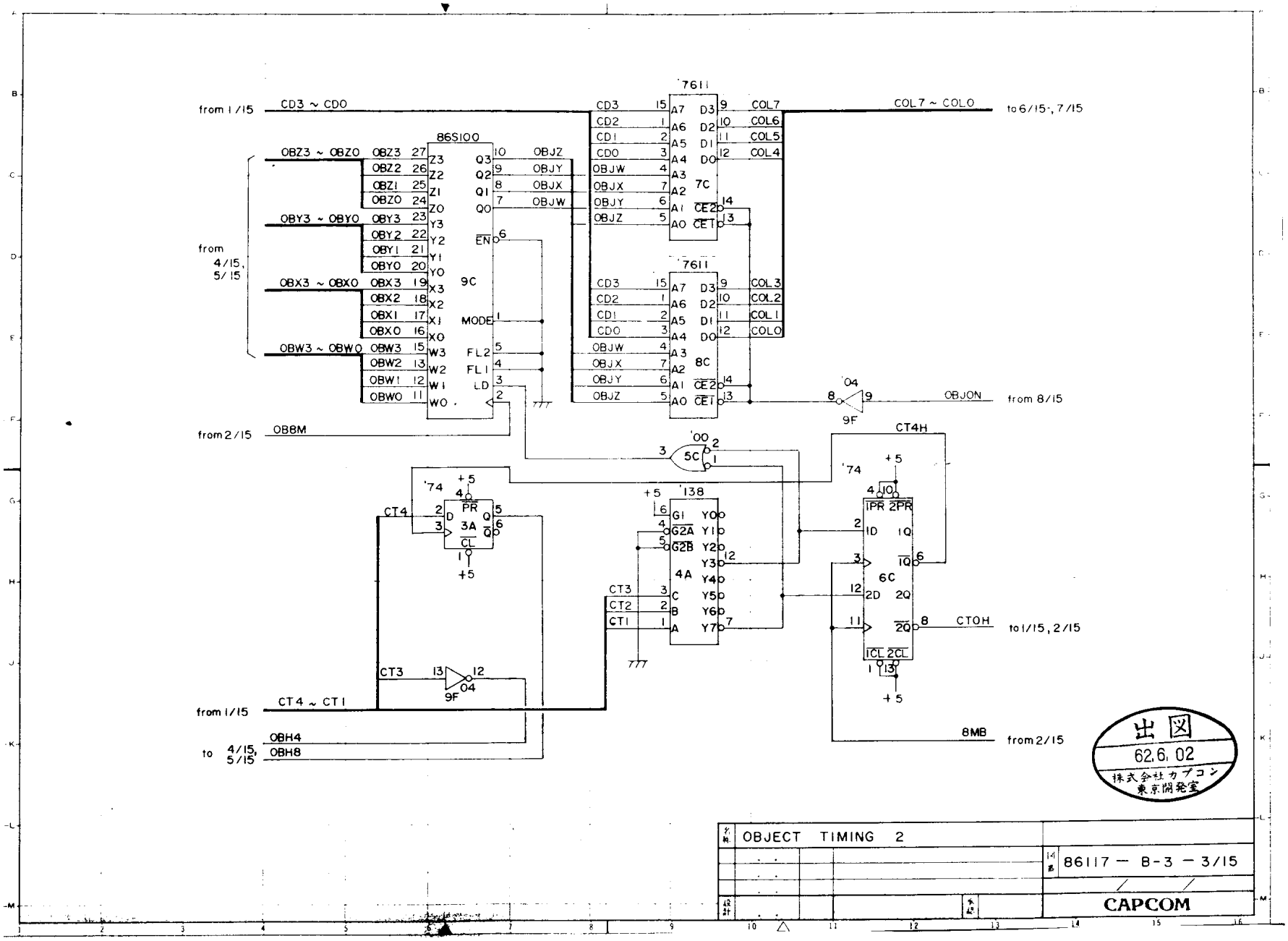

名称	OBJECT TIMING 2	
図番		86117 — B-3 — 3/15
設計		CAPCOM

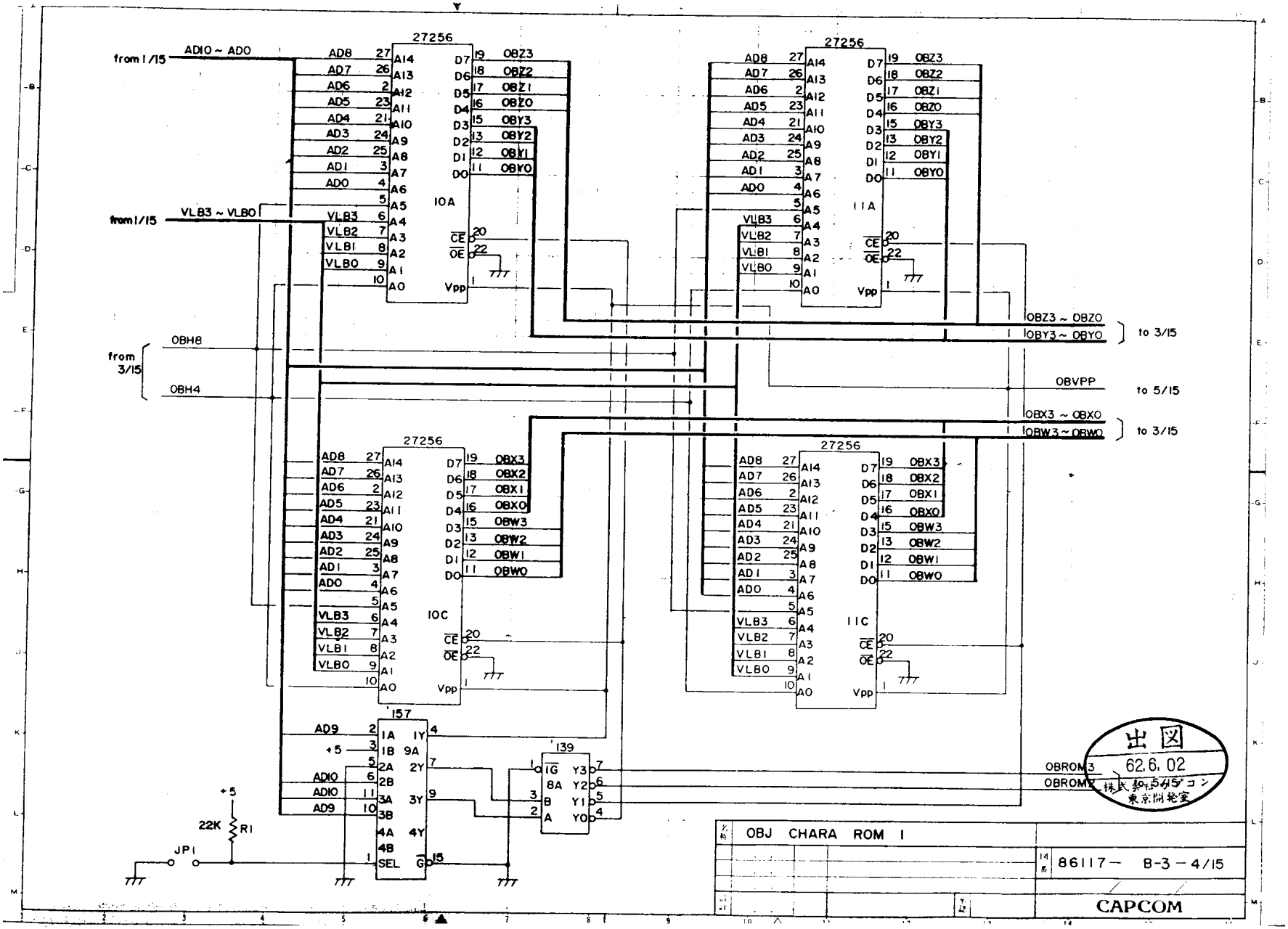
from 1/15
AD10 ~ AD0
from 1/15
VLB3 ~ VLB0
from 3/15
OBH8
OBH4
27256
10A
11A
10C
11C
'157
'139
OBZ3 ~ OBZ0
OBY3 ~ OBY0
to 3/15
OBVPP
to 5/15
OBX3 ~ OBX0
OBW3 ~ OBW0
to 3/15
OBROM3
OBROM2
+5
22K
R1
JP1
OBJ CHARA ROM I
86117— B-3 — 4/15
CAPCOM
出図
62.6.02
株式会社カプコン
東京開発室

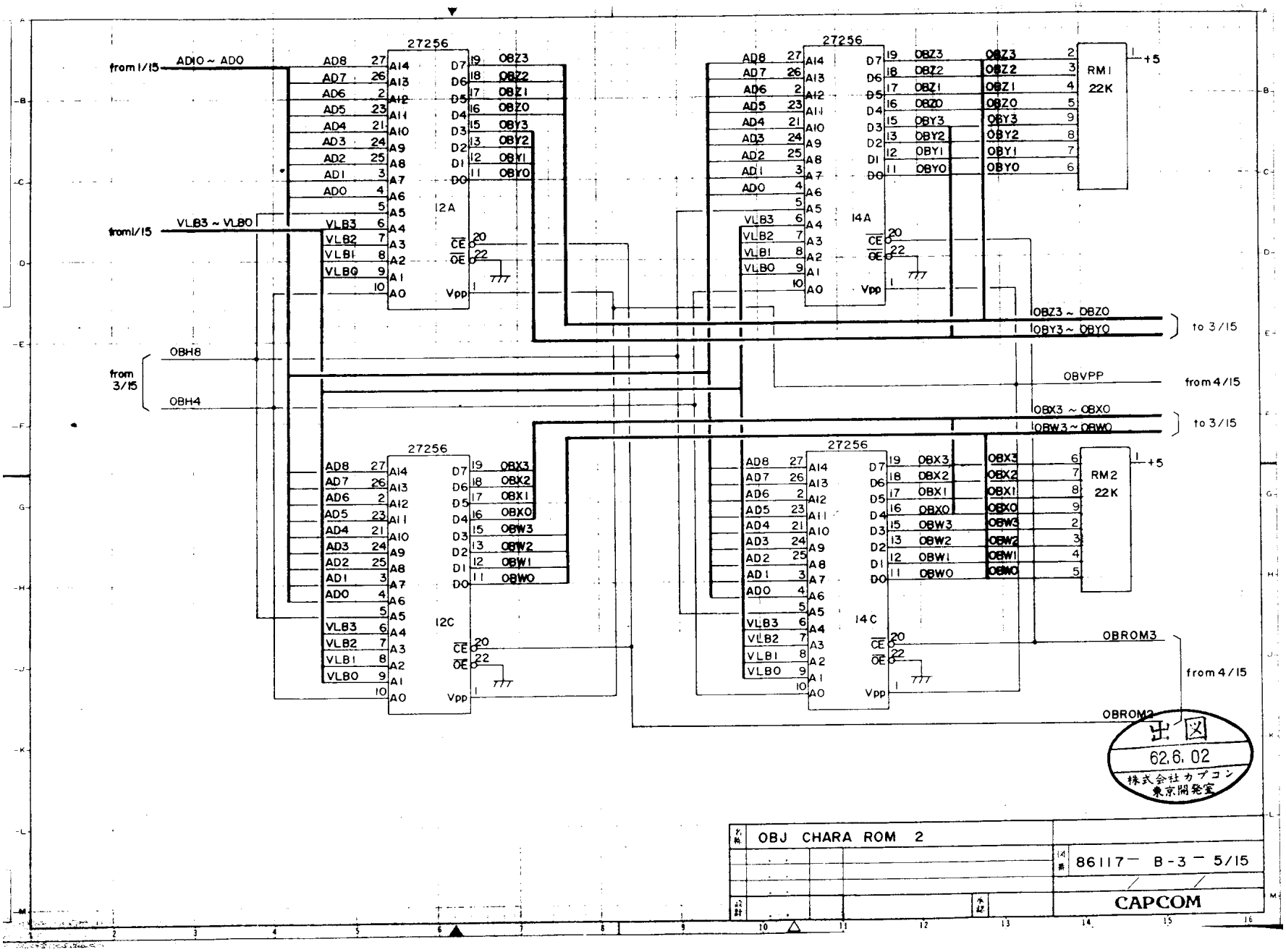
from 1/15
AD10 ~ AD0
from 1/15
VLB3 ~ VLB0
from 3/15
OBH8
OBH4
27256
12A
27256
14A
27256
12C
27256
14C
OBZ3 ~ OBZ0
OBY3 ~ OBY0
to 3/15
OBVPP
from 4/15
OBX3 ~ OBX0
OBW3 ~ OBW0
to 3/15
OBROM3
from 4/15
OBROM2
RM1
22K
RM2
22K
+5
+5
出図
62.6.02
株式会社カプコン
東京開発室
OBJ CHARA ROM 2
86117 — B-3 — 5/15
CAPCOM

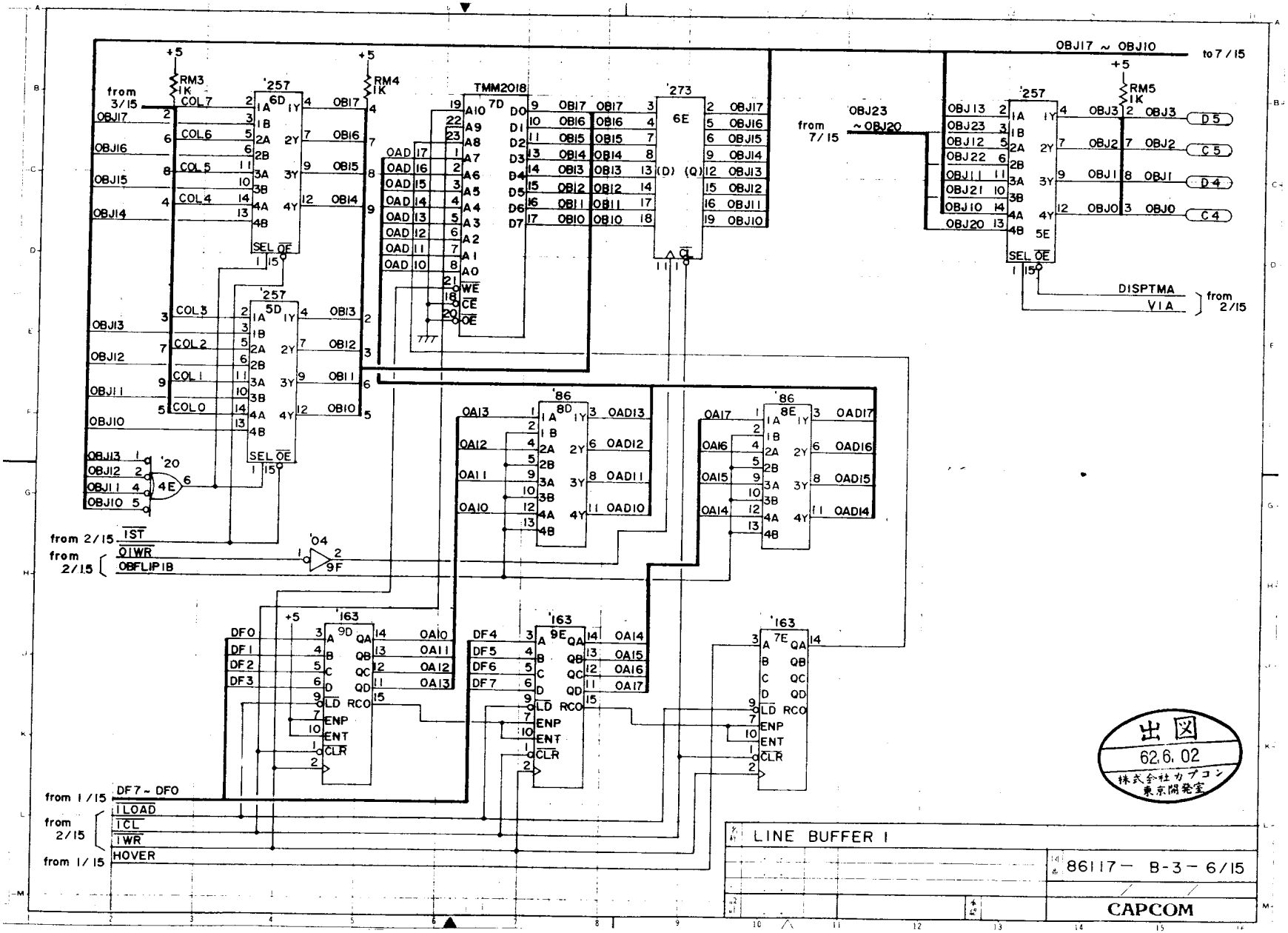
OBJ17 ~ OBJ10
to 7/15
from 3/15
OBJ17
OBJ16
OBJ15
OBJ14
OBJ13
OBJ12
OBJ11
OBJ10
COL7
COL6
COL5
COL4
COL3
COL2
COL1
COL0
RM3 1K
RM4 1K
RM5 1K
'257 6D
'257 5D
'257 5E
TMM2018 7D
'273 6E
'20 4E
'04 9F
'86 8D
'86 8E
'163 9D
'163 9E
'163 7E
from 7/15
OBJ23 ~ OBJ20
DISPTMA
VIA
from 2/15
D5
C5
D4
C4
from 2/15 IST
QIWR
OBFLIP1B
from 1/15 DF7 ~ DF0
from 2/15 ILOAD
ICL
IWR
from 1/15 HOVER
出図
62.6.02
株式会社カプコン
東京開発室
LINE BUFFER I
86117 - B-3 - 6/15
CAPCOM

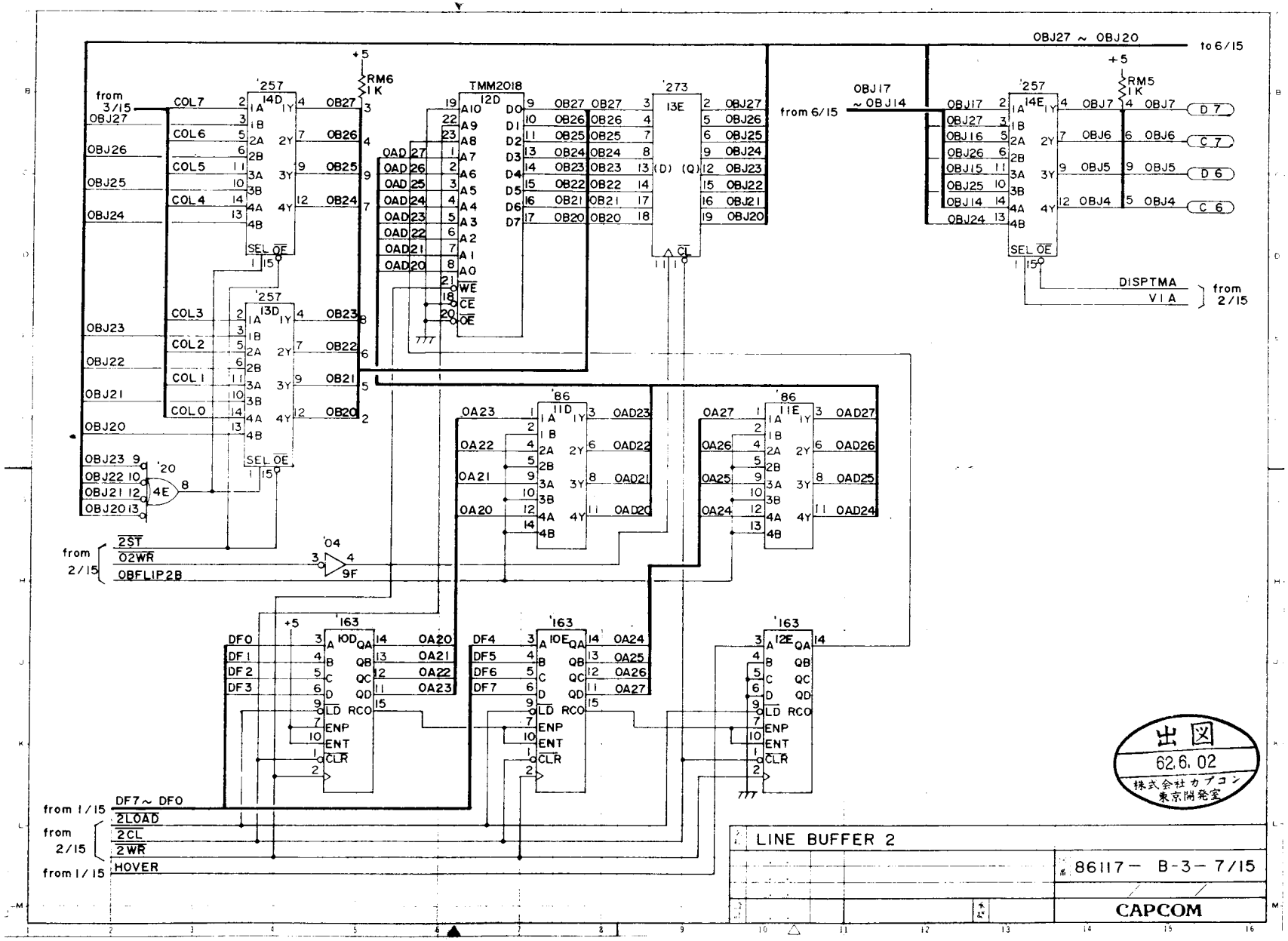
OBJ27 ~ OBJ20
to 6/15
from 3/15
OBJ27
OBJ26
OBJ25
OBJ24
OBJ23
OBJ22
OBJ21
OBJ20
COL7
COL6
COL5
COL4
COL3
COL2
COL1
COL0
'257
14D
13D
RM6
1K
TMM2018
12D
'273
13E
OBJ17 ~ OBJ14
from 6/15
14E
RM5
D7
C7
D6
C6
DISPTMA
VIA
from 2/15
'20
4E
'04
9F
2ST
02WR
OBFLIP2B
'86
11D
11E
OA23
OA22
OA21
OA20
OA27
OA26
OA25
OA24
OAD23
OAD22
OAD21
OAD20
OAD27
OAD26
OAD25
OAD24
'163
10D
10E
12E
DF0
DF1
DF2
DF3
DF4
DF5
DF6
DF7
DF7~ DF0
from 1/15
2LOAD
2CL
2WR
HOVER
出図
62.6.02
株式会社カプコン
東京開発室
LINE BUFFER 2
86117- B-3- 7/15
CAPCOM

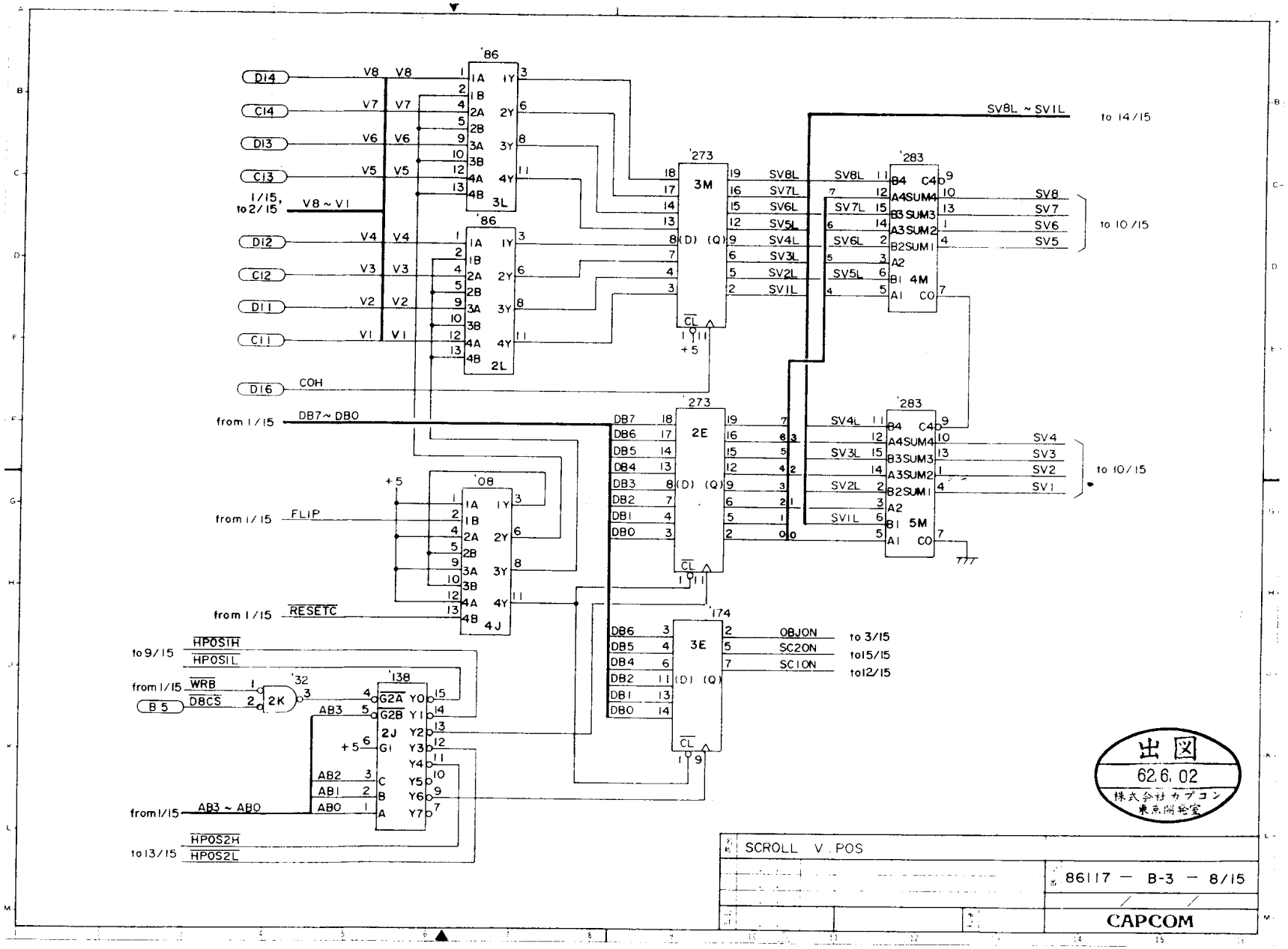
D14
C14
D13
C13
1/15, to 2/15
V8 ~ V1
D12
C12
D11
C11
D16
COH
from 1/15
DB7~DB0
from 1/15
FLIP
from 1/15
RESETC
to 9/15
HPOS1H
HPOS1L
from 1/15
WRB
DBCS
B5
AB3
AB3 ~ AB0
from 1/15
to 13/15
HPOS2H
HPOS2L
'86
'273
'283
'08
'32
'138
'174
3M
2E
4M
5M
2K
2J
4J
3E
2L
3L
SV8L ~ SV1L
to 14/15
to 10/15
to 10/15
OBJON
SC2ON
SC1ON
to 3/15
to 15/15
to 12/15
出図
62.6.02
株式会社カプコン
東京開発室
SCROLL V POS
86117 — B-3 — 8/15
CAPCOM

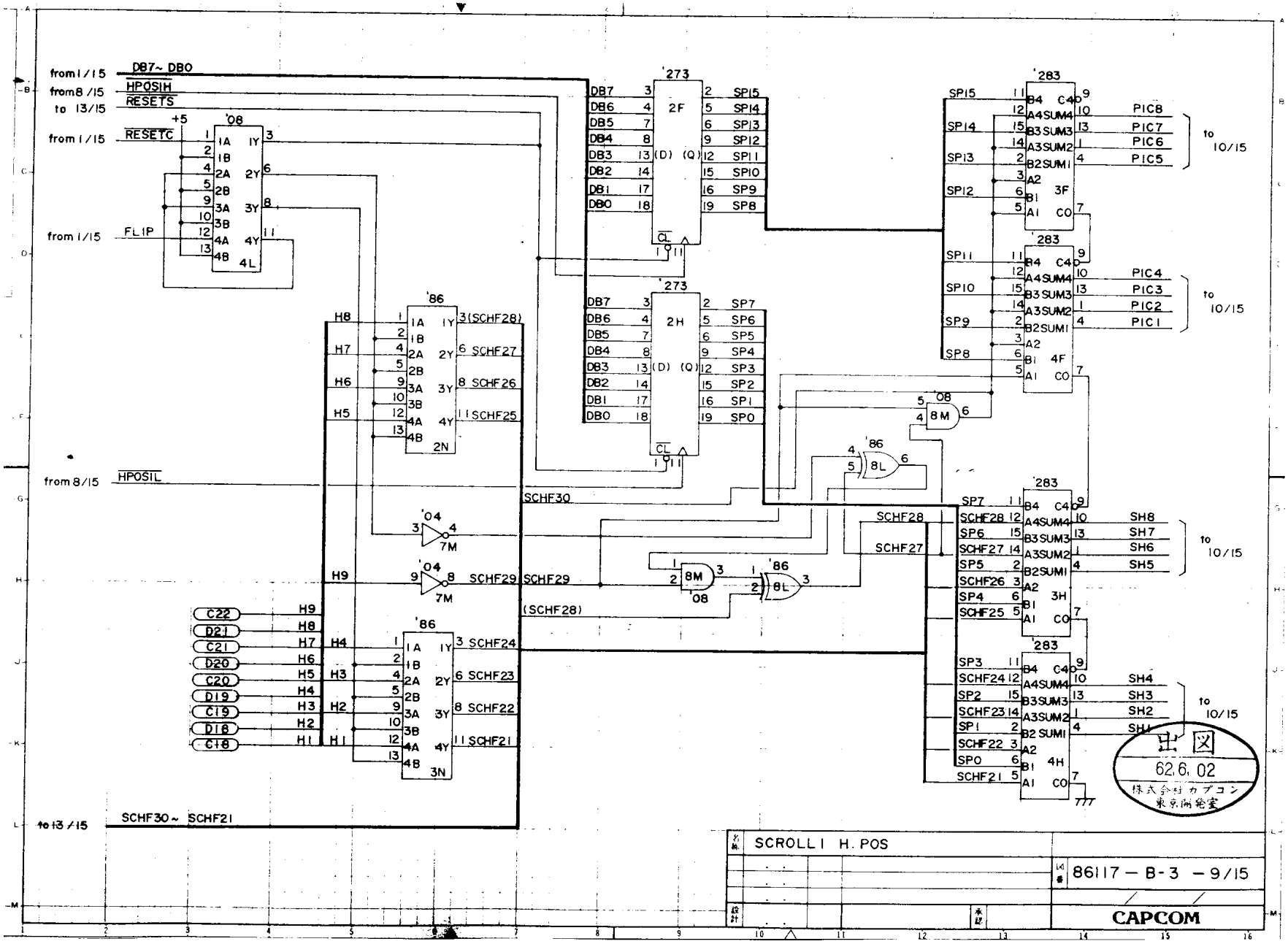
from 1/15 DB7~DB0
from 8/15 HPOSIH
to 13/15 RESETS
from 1/15 RESETC
from 1/15 FLIP
from 8/15 HPOSIL
to 13/15 SCHF30~SCHF21
+5
'08
'273
2F
2H
'86
'04
'283
3F
4F
3H
4H
SCROLL I H. POS
86117-B-3 -9/15
CAPCOM
出図
62.6.02
株式会社カプコン
東京開発室

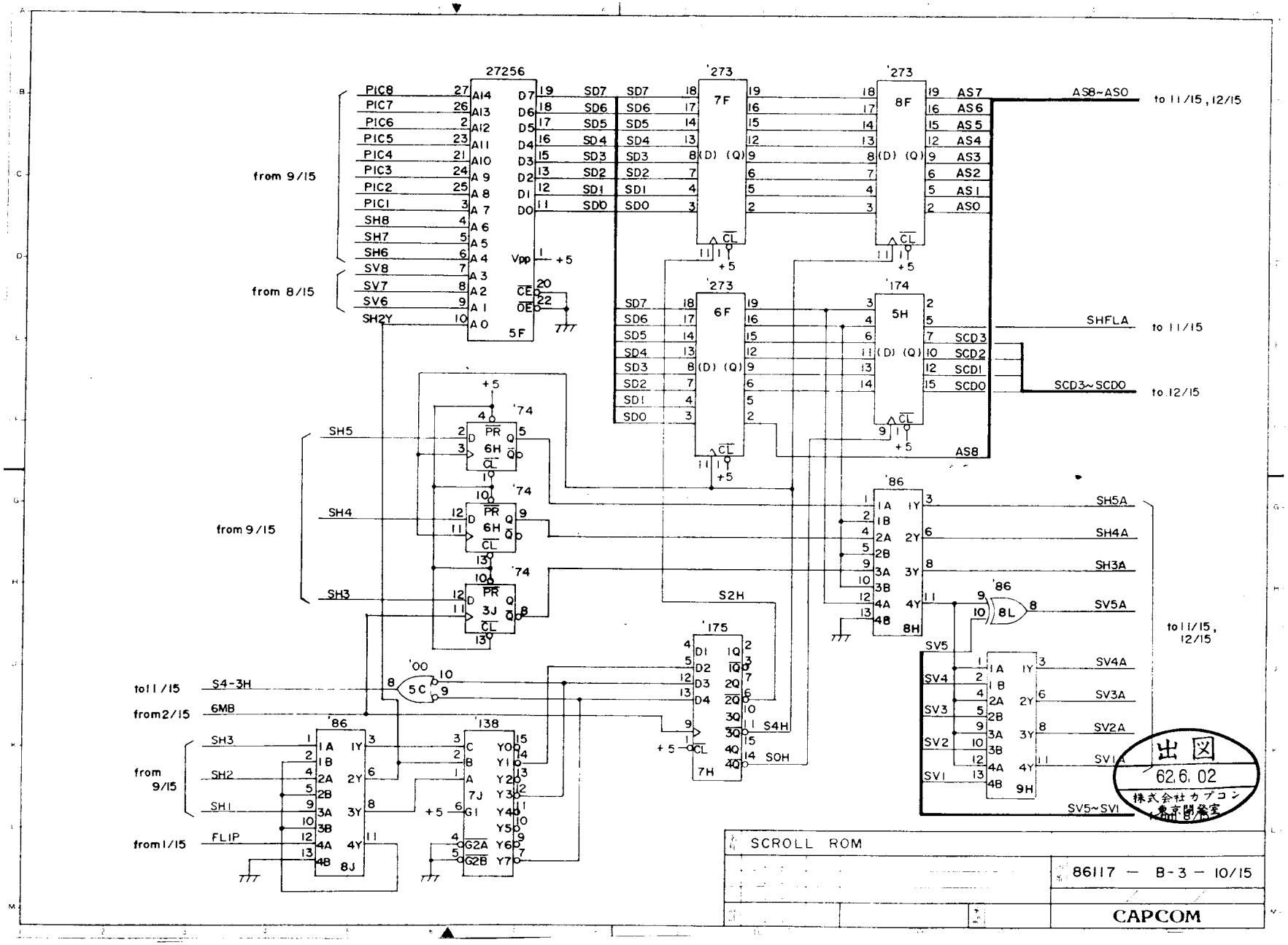
27256
5F
'273
7F
8F
6F
'174
5H
'74
6H
3J
'00
5C
'86
8J
8H
8L
9H
'138
7J
'175
7H
from 9/15
from 8/15
PIC8
PIC7
PIC6
PIC5
PIC4
PIC3
PIC2
PIC1
SH8
SH7
SH6
SV8
SV7
SV6
SH2Y
SD7
SD6
SD5
SD4
SD3
SD2
SD1
SD0
AS7
AS6
AS5
AS4
AS3
AS2
AS1
AS0
AS8~AS0
to 11/15, 12/15
SHFLA
to 11/15
SCD3
SCD2
SCD1
SCD0
SCD3~SCD0
to 12/15
AS8
SH5
SH4
SH3
S2H
S4H
SOH
SH5A
SH4A
SH3A
SV5A
SV4A
SV3A
SV2A
SV1A
SV5
SV4
SV3
SV2
SV1
SV5~SV1
to 11/15, 12/15
to 11/15
S4-3H
from 2/15
6MB
from 9/15
SH3
SH2
SH1
from 1/15
FLIP
SCROLL ROM
86117 — B-3 — 10/15
CAPCOM
出図
62.6.02
株式会社カプコン
東京開発室

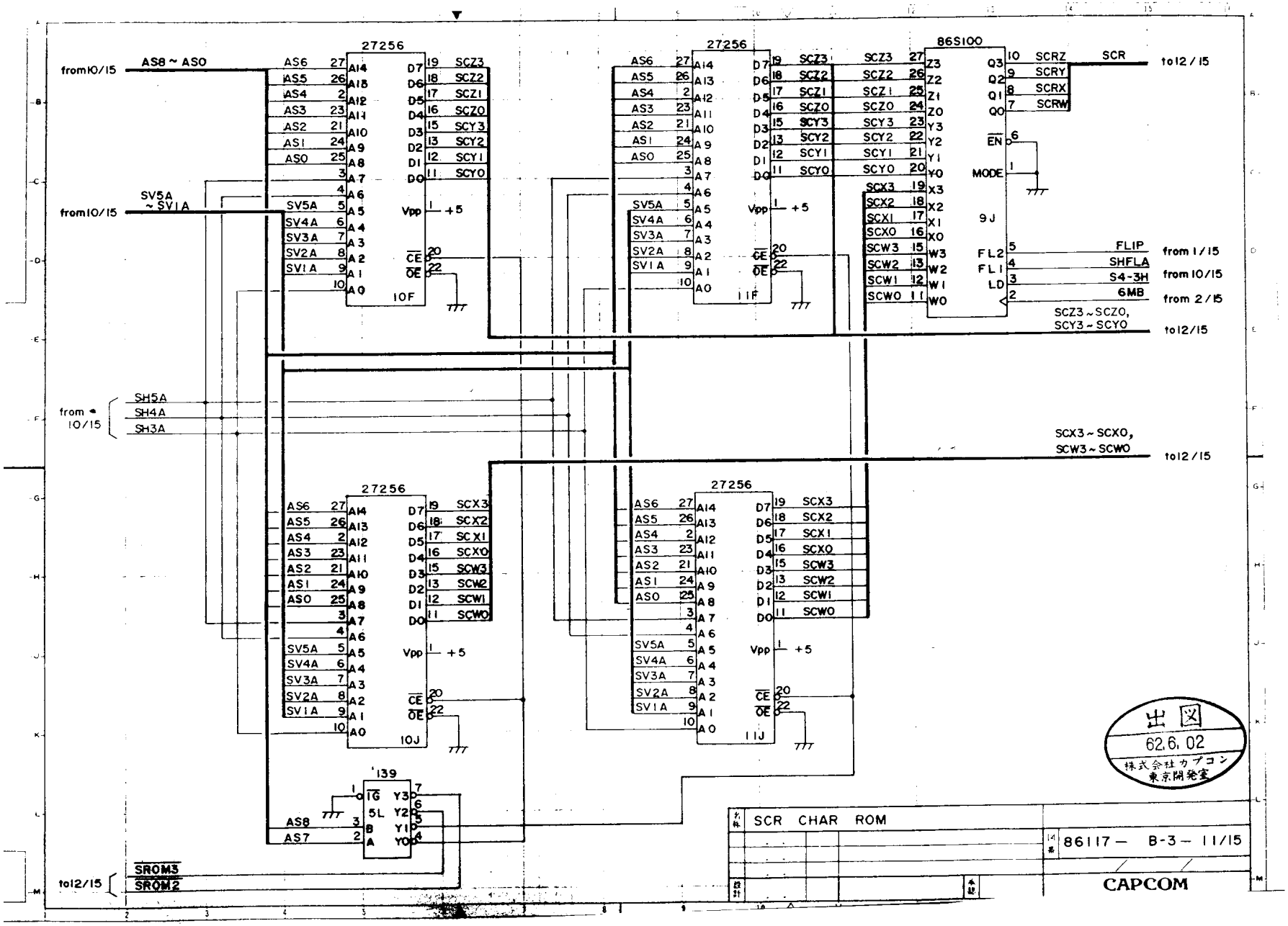
27256
10F
11F
10J
11J
86S100
9J
'139
5L
from10/15
AS8 ~ AS0
SV5A ~ SV1A
from * 10/15
SH5A
SH4A
SH3A
to12/15
SROM3
SROM2
AS8
AS7
SCZ3 ~ SCZ0,
SCY3 ~ SCY0
SCX3 ~ SCX0,
SCW3 ~ SCW0
SCR
FLIP
from 1/15
SHFLA
S4-3H
from 10/15
6MB
from 2/15
SCR CHAR ROM
86117 — B-3 — 11/15
CAPCOM
出図
62.6.02
株式会社カプコン
東京開発室

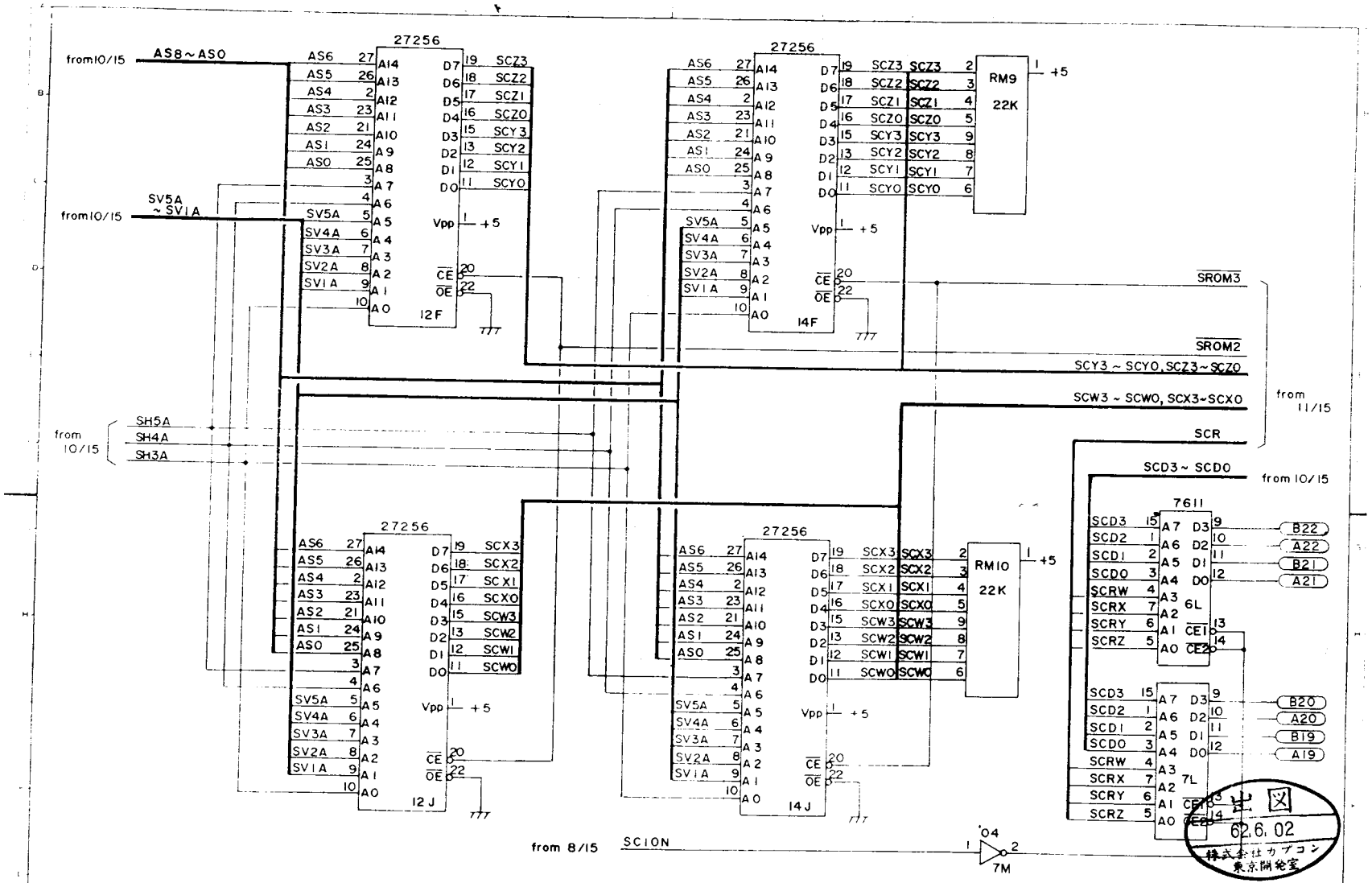
from10/15
AS8~AS0
SV5A ~ SV1A
from10/15
from 10/15
SH5A
SH4A
SH3A
27256
12F
27256
14F
27256
12J
27256
14J
RM9
22K
RM10
22K
+5
SROM3
SROM2
SCY3 ~ SCY0, SCZ3~SCZ0
SCW3 ~ SCW0, SCX3~SCX0
SCR
from 11/15
SCD3~ SCD0
from 10/15
7611
6L
7L
B22
A22
B21
A21
B20
A20
B19
A19
from 8/15
SCION
'04
7M
62.6.02
株式会社カプコン
東京開発室
SCR CHAR ROM
86117 — B-3 — 12/15
CAPCOM

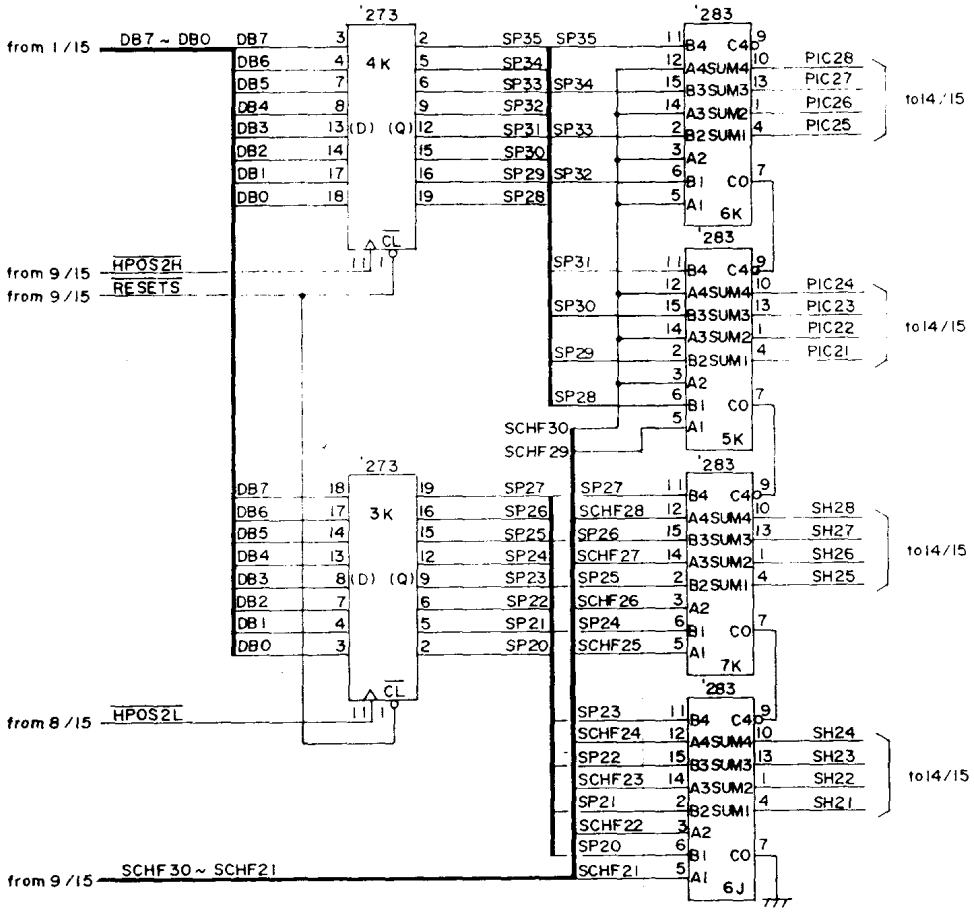

出図
62.6.02
株式会社カプコン
東京開発室

SCROLL 2 H.POS

86117 — B-3 — 13/15

CAPCOM

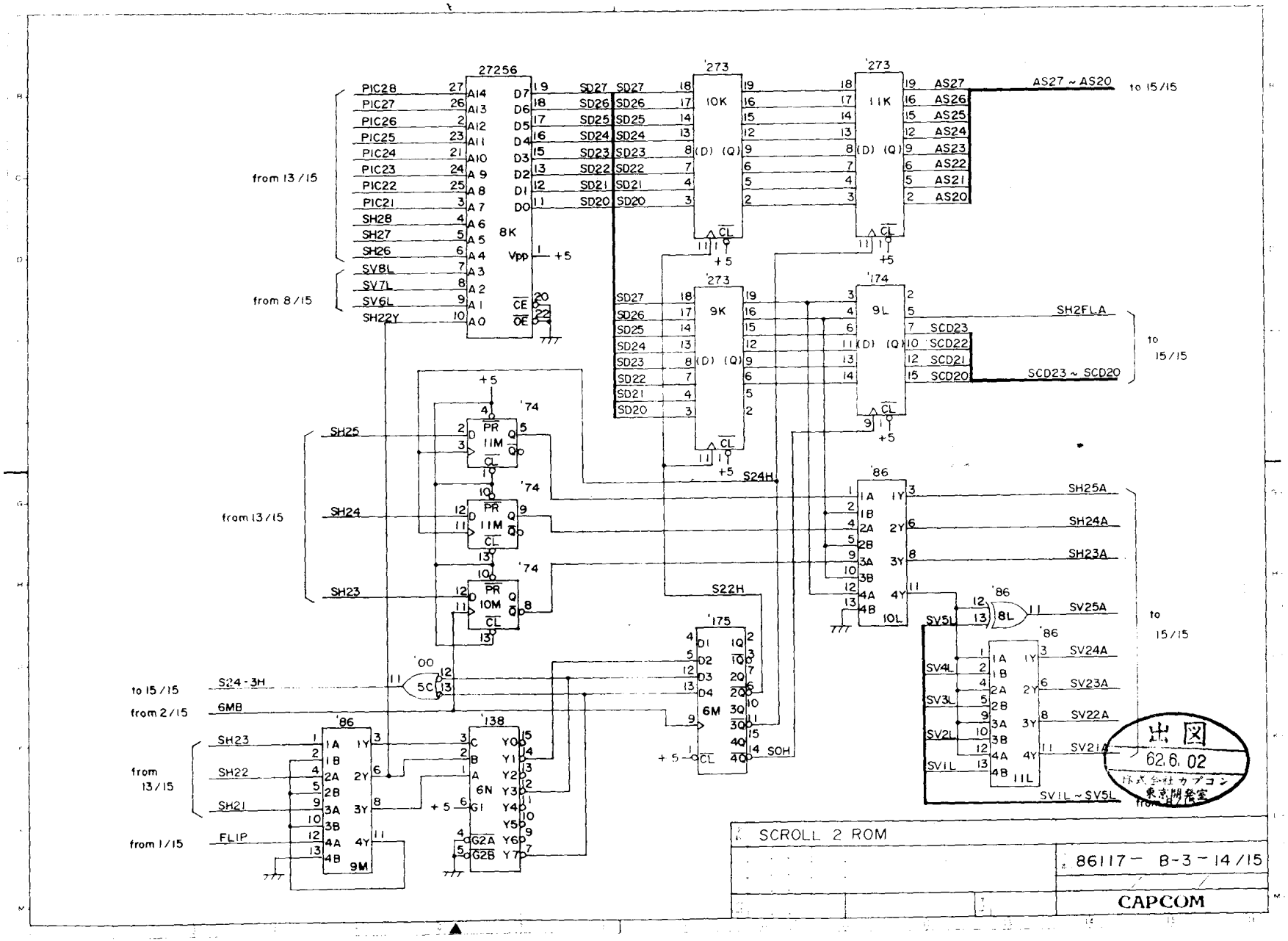
27256
8K
PIC28
PIC27
PIC26
PIC25
PIC24
PIC23
PIC22
PIC21
SH28
SH27
SH26
SV8L
SV7L
SV6L
SH22Y
from 13/15
from 8/15
SD27
SD26
SD25
SD24
SD23
SD22
SD21
SD20
'273
10K
11K
9K
9L
AS27
AS26
AS25
AS24
AS23
AS22
AS21
AS20
AS27 ~ AS20
to 15/15
'174
SH2FLA
SCD23
SCD22
SCD21
SCD20
SCD23 ~ SCD20
'74
11M
10M
SH25
SH24
SH23
S24H
S22H
'86
10L
SH25A
SH24A
SH23A
8L
SV25A
SV5L
SV4L
SV3L
SV2L
SV1L
11L
SV24A
SV23A
SV22A
SV21A
SV1L ~ SV5L
'00
5C
S24-3H
6MB
from 2/15
'175
6M
SOH
'138
6N
SH22
SH21
FLIP
from 1/15
9M
SCROLL 2 ROM
86117 - B-3 - 14/15
CAPCOM
出図
62.6.02
株式会社カプコン
東京開発室

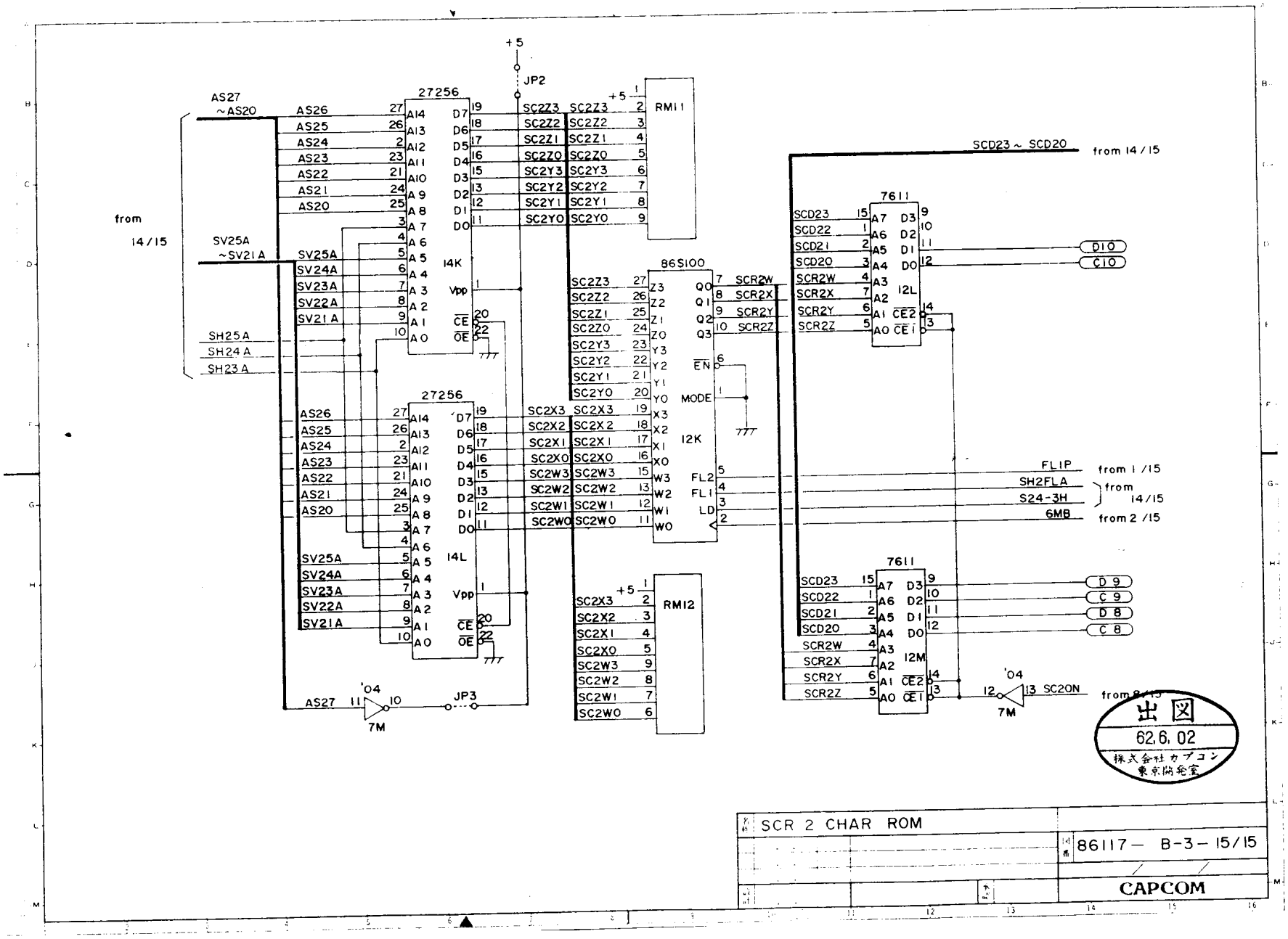
+5
JP2
AS27 ~AS20
from 14/15
SV25A ~SV21A
SH25A
SH24A
SH23A
27256
14K
27256
14L
AS26
AS25
AS24
AS23
AS22
AS21
AS20
SV25A
SV24A
SV23A
SV22A
SV21A
SC2Z3
SC2Z2
SC2Z1
SC2Z0
SC2Y3
SC2Y2
SC2Y1
SC2Y0
SC2X3
SC2X2
SC2X1
SC2X0
SC2W3
SC2W2
SC2W1
SC2W0
RM11
RM12
86S100
12K
SCR2W
SCR2X
SCR2Y
SCR2Z
SCD23 ~ SCD20
from 14/15
7611
12L
12M
D10
C10
D9
C9
D8
C8
FLIP
from 1/15
SH2FLA
S24-3H
6MB
from 14/15
from 2/15
SC2ON
from 8/15
AS27
'04
7M
JP3
出図
62.6.02
株式会社カプコン
東京開発室
SCR 2 CHAR ROM
86117— B-3— 15/15
CAPCOM